Desviador empotrado 2 salidas BARCELONA_BA000200

cisal

BA 00021 (BA 00020 - BA 00031 - ZA 00125)

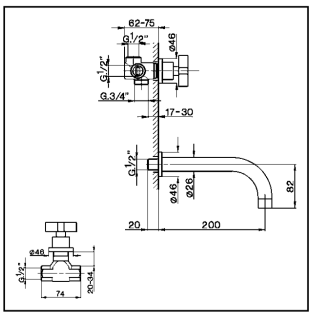

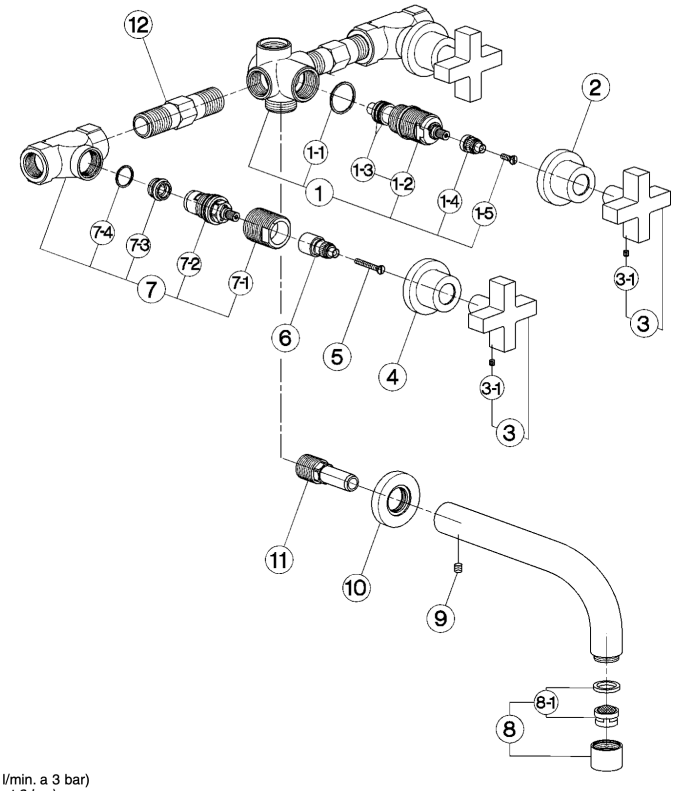

- **Gruppo vasca doccia incasso**
- ***Concealed bath-shower mixer***
- **UP-Wannenfüll-u-Brausebatterie**
- ***Mélangeur bain/douche à encastrer***

bar	PORTATA BOCCA DI EROGAZIONE * *SPOUT FLOW RATE* DURCHFLUSS WANNENEINLAUF *DÉBIT BEC DÉVERSEUR* l/min.
0.5	9.5
1	13.5
2	19.5
3	24
4	28
5	31

* con resistenza silenziosa della classe di portata C (30 l/min. a 3 bar)
with hydraulic resistance of flow rate class C (30 l/min. at 3 bar)
mit geräuscharmen Widerstand der Durchflussklasse C (30 l/min. bei 3 bar)
avec aérateur classe C (30 l/min. à 3 bar)

NR.	DESCRIZIONE *DESCRIPTION* BESCHREIBUNG *DÉSCRIPTION*	N. CODICE *CODE NO.* WERKSNR. *NR. CODE*
1	Gruppo deviazione incasso "BA" *Diverter concealed "BA"* UP Körper "BA" *Inverseur - B/D "BA"*	ZZ 93335 0
1-1	Guarnizione fibra 27x24x1 *Gasket rubber 27x24x1* Fiberdichtung 27x24x1 *Joint en fibre rouge 27x24x1*	ZZ 92687 0
1-2	Vitone per deviazione incasso "BA" *Diverting valve for concealed "BA" mixer* Umstellooberteil "BA" *Tête pour inverseur "BA"*	ZZ 93336 0
1-3	O.R. 11 NBR 75 SH. *O.R. 11 NBR 75 SH.* O.R. 11 NBR 75 SH. *O.R. 11 NBR 75 SH.*	ZZ 92690 0
1-4	Prolunga asta vitone deviatore *Extension for diverting valve* Verlaengerung *Rallonge*	ZZ 93497 0
1-5	Vite M.4x16 *Screw M.4x16* Schraube M.4x16 *Vis M.4x16*	ZZ 93498 0
2	Cappuccio per deviatore "BA" *Escutcheon for diverter "BA"* Abdeckkappe "BA" *Rosace inverseur "BA"*	ZZ 93338 0
3	Maniglia "BA" per rubinetto incasso *Handle "BA" for concealed valve* Griff "BA" f/UP Ventil *Croisillon "BA" pour robinet à encastrer*	ZZ 93290 0
3-1	Grano punta piana inox M.4x4 *Screw-stainless steel M.4x4* Madenschraube M.4x4 *Vis speciale inox M.4x4*	ZZ 93328 0

NR.	DESCRIZIONE *DESCRIPTION* BESCHREIBUNG *DÉSCRIPTION*	N. CODICE *CODE NO.* WERKSNR. *NR. CODE*
4	Cappuccio per batteria lavabo *Escutcheon for basin mixer* Abdeckkappe - WT *Rosace lavabo*	ZZ 93333 0
5	Vite M.4x30 *Screw M.4x30* Schraube M.4x30 *Vis M.4x30*	ZZ 93334 0
6	Prolunga asta vitone *Extension for headvalve* Verlaengerung *Rallonge*	ZZ 93332 0
7	Rubinetto incasso 1/2" con vitone destro *Concealed stop cock 1/2" right headvalve* Unterputventil 1/2" mit Oberteil-rechts- *Robinet à encastrer 1/2" tête droite*	ZZ 92978 0
7-1	Riduzione capp. bordo vasca e incasso *Reduction for bath escutcheon* Reduzierstueck *Reduction rosace*	ZZ 92682 0
7-2	Vitone ceramico 1/2" DX 90° *Ceramic headvalve 1/2" right 90°* Keramikoberteil 1/2" - rechts - 90° *Tête céram. 1/2" droite 90°*	ZZ 92907 0
7-3	Sede rubinetto incasso 1/2" *Seat 1/2"* Sitz 1/2" *Siège 1/2"*	ZZ 92658 0
7-4	Guarnizione rame 18,5x16,1x1 *Gasket copper 18,5x16,1x1* Kupferdichtung 18,5x16,1x1 *Joint cuivre 18,5x16,1x1*	ZZ 92656 0
8	Aeratore M.22x1 IC Cascade *Mousseur M.22x1 IC Cascade* Perlator M.22x1 IC Cascade *Mousseur M.22x1 IC Cascade*	ZZ 93284 0

NR.	DESCRIZIONE *DESCRIPTION* BESCHREIBUNG *DÉSCRIPTION*	N. CODICE *CODE NO.* WERKSNR. *NR. CODE*
8-1	Cartuccia per aeratore M. 22x1 Cascade *Mousseur cartridge M.22x1 Cascade* Kart. f/Perlator M.22x1 Cascade *Cartouche x mousseur M.22x1 Cascade*	ZZ 93318 0
9	Grano punta coppa inox M.6x6 *Screw-stainless steel M.6x6* Madenschraube M.6x6 *Vis speciale inox M.6x6*	ZZ 93337 0
10	Rosone per bocca incasso *Escutcheon for built-in spout* Rosette f. UP Auslauf *Rosace pour bec à encastrer*	ZZ 93331 0
11	Attacco per bocca incasso *Connection for built-in spout* Anschluss f. UP Auslauf *Raccord pour bec à encastrer*	ZZ 93550 0
12	Raccordo universale per gruppo incasso *Connection for concealed mixer* Stand-Anschluss *Raccord universel*	ZZ 92600 0

BA.3

© 2021 Cisal. Via Pietro Durio 160 - 28010 - Alzo (NO) - Italia
Mail: cisal@cisal.it, Telefono: (+39) 0322 918111, P.Iva IT02422810032.