Cisal
TEL. (+39) 0322 918111
MAIL. cisal@cisal.it

Parte externa para Push&Shower individual PUSH&SHOWER_PS1G6110

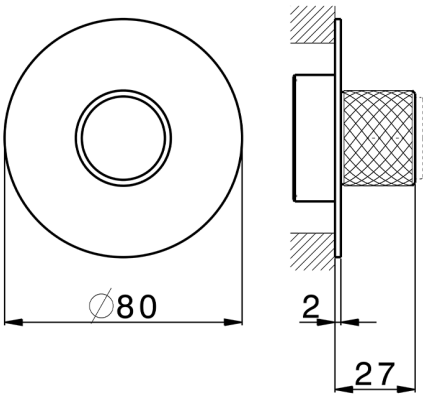

MODELO **PS1G6110**

Parte externa para Push&Shower individual,pulsador con diseño moleteado,placa embellecedora redonda Ø80 mm,para empotrado Push&Shower

ACABADOS DISPONIBLES

- **21** 21 Cromo
- **24** 24 Oro
- **26** 26 Cobre Viejo
- **2B** 2B Niquel Brillo
- **2F** 2F Niquel Cepillado
- **2W** 2W Oro Cepillado
- **3W** 3W Brushed Black Titanium
- **5G** 5G Oro Rosa
- **40** 40 Negro Mate

Termostático

El termostático Cisal es tu gestor personal del agua, ayudándote a manejar, controlar y ahorrar agua y energía.

CARACTERÍSTICAS

Instalación	**Empotrado**
Empotrado 1	**ZA0G6000**

© 2021 Cisal. Via Pietro Durio 160 - 28010 - Alzo (NO) - Italia
Mail: cisal@cisal.it, Telefono: (+39) 0322 918111, P.Iva IT02422810032.

Cisal
TEL. (+39) 0322 918111
MAIL. cisal@cisal.it

Parte externa para Push&Shower individual PUSH&SHOWER_PS1G6110

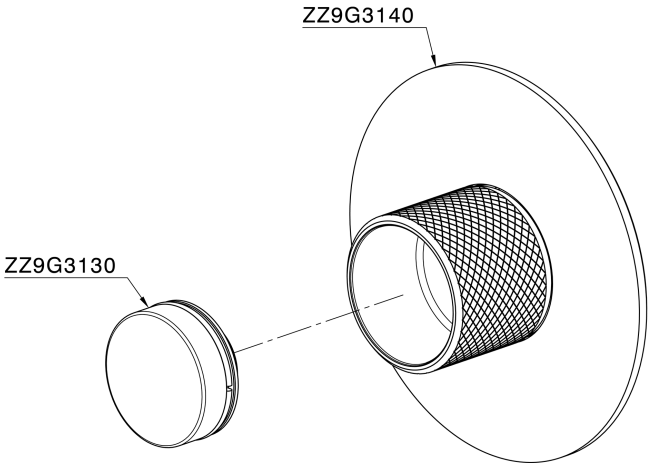

PS1G6110 https://es.cisal.it/parte-externa-para-pushshower-individual-pushshower-ps1g6110

2026-09-14

© 2021 Cisal. Via Pietro Durio 160 - 28010 - Alzo (NO) - Italia
Mail: cisal@cisal.it, Telefono: (+39) 0322 918111, P.Iva IT02422810032.