Cisal
TEL. (+39) 0322 918111
MAIL. cisal@cisal.it

Columna termostática ducha 2 funciones ARCANA CERAMIC_AC004070

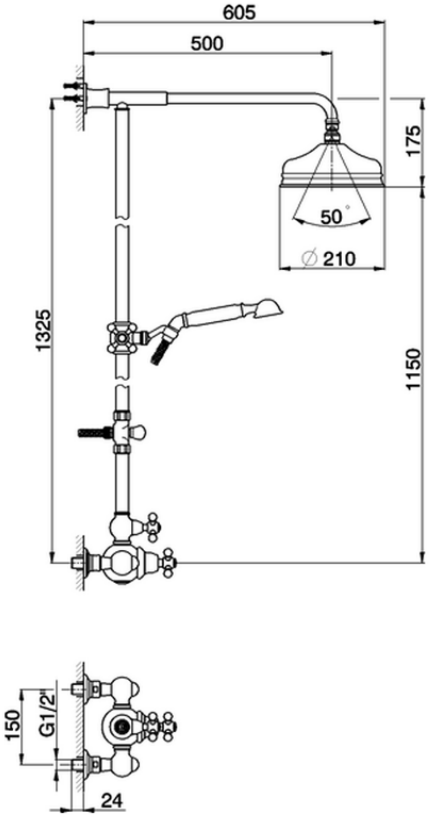

AC004070 https://es.cisal.it/columna-termostatica-ducha-2-funciones-arcana-ceramic-ac004070

2026-09-17

© 2021 Cisal. Via Pietro Durio 160 - 28010 - Alzo (NO) - Italia
Mail: cisal@cisal.it, Telefono: (+39) 0322 918111, P.Iva IT02422810032.