Cisal
TEL. (+39) 0322 918111
MAIL. cisal@cisal.it

Kit ducha higiénica para bidé ARCANA COMPLEMENTOS _AR007910

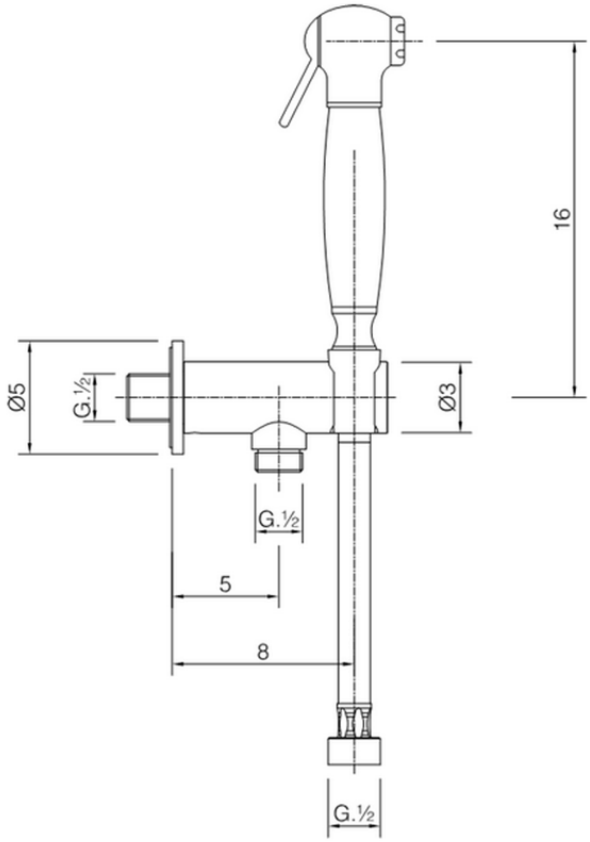

AR007910 https://es.cisal.it/kit-ducha-higienica-para-bide-arcana-complementos-ar007910

2026-09-16

© 2021 Cisal. Via Pietro Durio 160 - 28010 - Alzo (NO) - Italia
Mail: cisal@cisal.it, Telefono: (+39) 0322 918111, P.Iva IT02422810032.