Cisal
TEL. (+39) 0322 918111
MAIL. cisal@cisal.it

Kit ducha higiénica para bidé ARCANA COMPLEMENTOS _AR007910

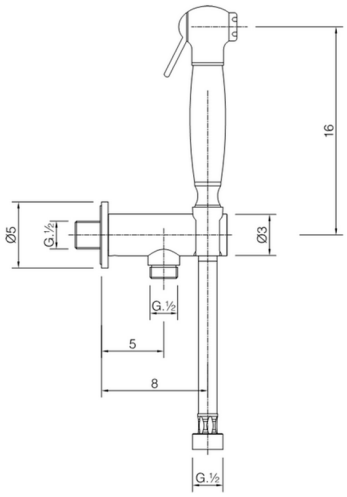

MODELO **AR007910**

Kit ducha higiénica para bidé,soporte mural con válvula de seguridad,Ducha higiénica,flexible PVC 120 cm

ACABADOS DISPONIBLES

21 21 Cromo

24 24 Oro

26 26 Cobre Viejo

27 27 Bronce Viejo

2A 2A Niquel Satinado Cepillado

CARACTERÍSTICAS

Ducha higiénica

Duchita higiénica

Ducha higiénica, para el cuidado de la higiene personal.

2026-09-16

© 2021 Cisal. Via Pietro Durio 160 - 28010 - Alzo (NO) - Italia
Mail: cisal@cisal.it, Telefono: (+39) 0322 918111, P.Iva IT02422810032.