**Cisal**
TEL. (+39) 0322 918111
MAIL. cisal@cisal.it

# Conjunto de ducha con toma de agua PUSH&SHOWER_DS0G5120

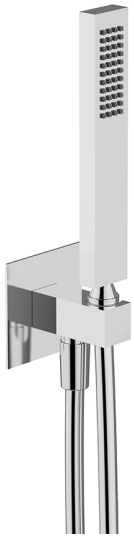

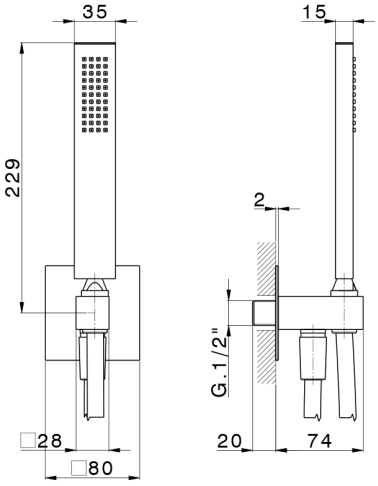


MODELO **DS0G5120**

Conjunto de ducha con toma de agua,soporte de ducha mural,teleducha una función 35x15 mm de latón,placa embellecedora cuadrada 80x80 mm,flexible liso SUPREME 150 cm

## ACABADOS DISPONIBLES

- **21** 21 Cromo
- **24** 24 Oro
- **26** 26 Cobre Viejo
- **2B** 2B Niquel Brillo
- **2F** 2F Niquel Cepillado
- **2W** 2W Oro Cepillado
- **3W** 3W Brushed Black Titanium
- **5G** 5G Oro Rosa
- **40** 40 Negro Mate

## CARACTERÍSTICAS

2026-09-15

© 2021 Cisal. Via Pietro Durio 160 - 28010 - Alzo (NO) - Italia
Mail: cisal@cisal.it, Telefono: (+39) 0322 918111, P.Iva IT02422810032.