Cisal
TEL. (+39) 0322 918111
MAIL. cisal@cisal.it

Kit ducha higiénica para bidé DUCHAS HIGIÉNICAS_AR007926

MODELO **AR007926**

Kit ducha higiénica para bidé,soporte mural redondo,apertura mono agua,Ducha higiénica de Latón,flexible PVC 120 cm

ACABADOS DISPONIBLES

21 21 Cromo

CARACTERÍSTICAS

Ducha higiénica

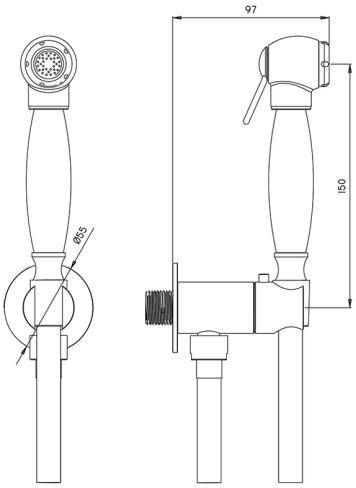

Duchita higiénica

Ducha higiénica, para el cuidado de la higiene personal.

2025-07-12

© 2021 Cisal. Via Pietro Durio 160 - 28010 - Alzo (NO) - Italia
Mail: cisal@cisal.it, Telefono: (+39) 0322 918111, P.Iva IT02422810032.