Cisal
TEL. (+39) 0322 918111
MAIL. cisal@cisal.it

# Parte externa monomando lavabo de pared ALMA_A3005512

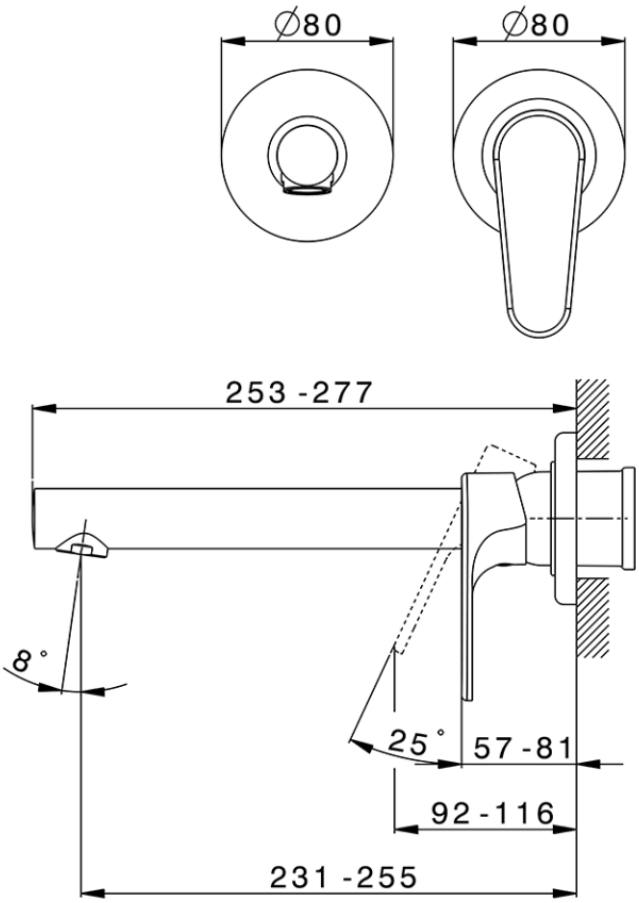


A3005512

https://es.cisal.it/parte-externa-monomando-lavabo-de-pared-alma-a3005512

2026-09-16

© 2021 Cisal. Via Pietro Durio 160 - 28010 - Alzo (NO) - Italia
Mail: cisal@cisal.it, Telefono: (+39) 0322 918111, P.Iva IT02422810032.