Cisal
TEL. (+39) 0322 918111
MAIL. cisal@cisal.it

Columna termostática ducha 2 funciones COLUMNAS DUCHA_LVC78030

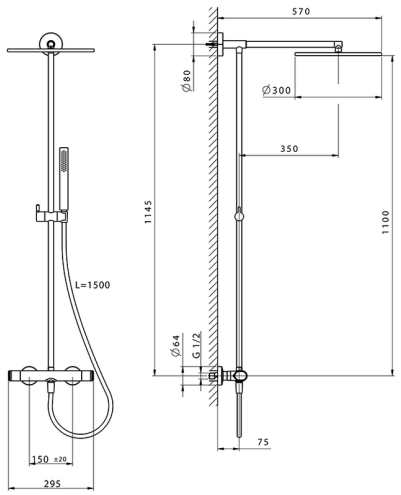

MODELO **LVC78030**

Columna termostática ducha 2 funciones,deviastop 2 salidas,columna fija,soporte duchita corredizo,duchita una función minimalista de ABS,rociador redondo Ø 300 mm de Latón,flexible liso SUPREME 150 cm

ACABADOS DISPONIBLES

- **21** 21 Cromo
- **2B** 2B Niquel Brillo
- **2F** 2F Niquel Cepillado
- **40** 40 Negro Mate
- **4Q** 4Q Blanco Mate

CARACTERÍSTICAS

Recambio Cartucho **ZZ96551000**

Cartucho Termostático TMX 25

DeviaStop

La tecnología Cisal DeviaStop le permite ajustar el caudal de agua y dirigirla hacia la salida elegida (rociador superior, ducha de mano, etc.).

SafeTouch

El sistema Cisal SafeTouch mantiene el cuerpo de la grifería frío al cuerpo durante el uso.

Termostático

El termostático Cisal es tu gestor personal del agua, ayudándote a manejar, controlar y ahorrar agua y energía.

© 2021 Cisal. Via Pietro Durio 160 - 28010 - Alzo (NO) - Italia
Mail: cisal@cisal.it, Telefono: (+39) 0322 918111, P.Iva IT02422810032.

Cisal
TEL. (+39) 0322 918111
MAIL. cisal@cisal.it

Columna termostática ducha 2 funciones COLUMNAS DUCHA_LVC78030

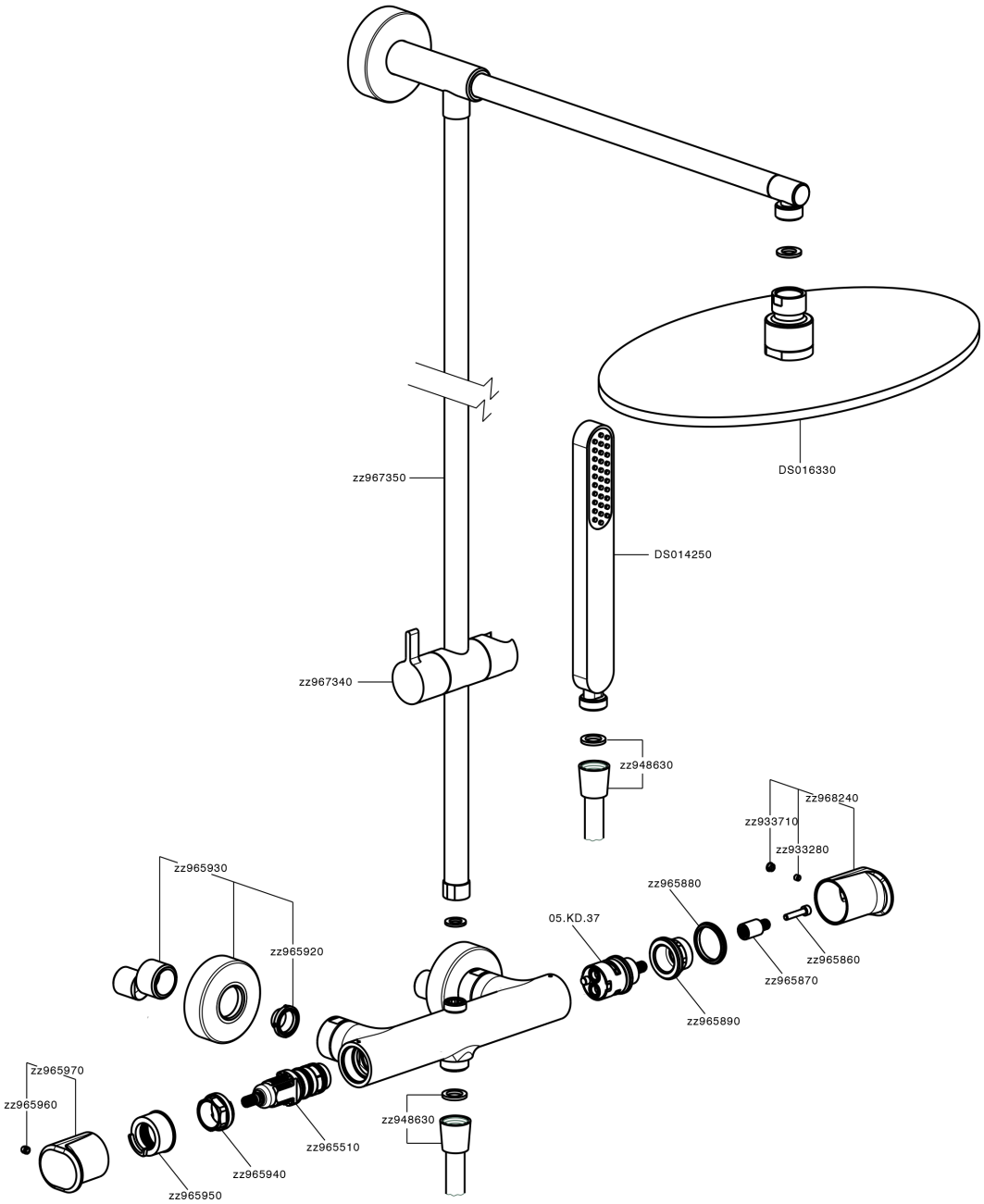

LVC78030 https://es.cisal.it/columna-termostatica-ducha-2-funciones-columnas-ducha-lvc78030

2025-06-28

© 2021 Cisal. Via Pietro Durio 160 - 28010 - Alzo (NO) - Italia
Mail: cisal@cisal.it, Telefono: (+39) 0322 918111, P.Iva IT02422810032.