Cisal
TEL. (+39) 0322 918111
MAIL. cisal@cisal.it

Caño de erogación VITA_VI000240

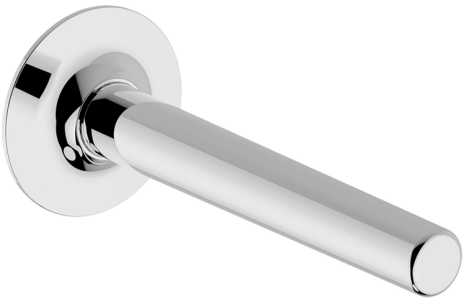

MODELO **VI000240**

Caño de erogación,L.200 mm,conexión 1/2" M

ACABADOS DISPONIBLES

- **21** 21 Cromo
- **2Q** 2Q Black Titanium
- **40** 40 Negro Mate
- **4Q** 4Q Blanco Mate

CARACTERÍSTICAS

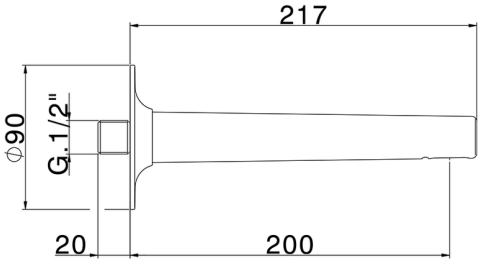

© 2021 Cisal. Via Pietro Durio 160 - 28010 - Alzo (NO) - Italia
Mail: cisal@cisal.it, Telefono: (+39) 0322 918111, P.Iva IT02422810032.

Cisal
TEL. (+39) 0322 918111
MAIL. cisal@cisal.it

Caño de erogación VITA_VI000240

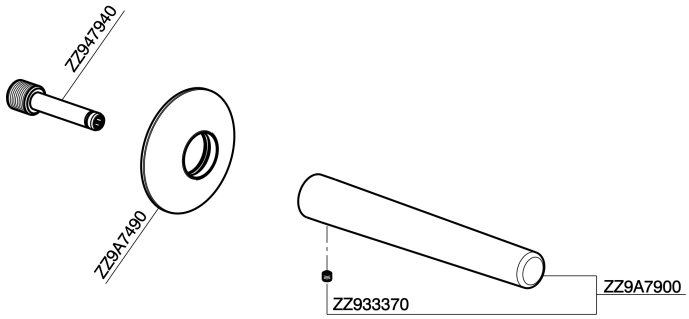

VI000240

https://es.cisal.it/cano-de-erogacion-vita-vi000240

2026-09-14

© 2021 Cisal. Via Pietro Durio 160 - 28010 - Alzo (NO) - Italia
Mail: cisal@cisal.it, Telefono: (+39) 0322 918111, P.Iva IT02422810032.