Cisal
TEL. (+39) 0322 918111
MAIL. cisal@cisal.it

# Parte externa termostático baño emp. 2 salidas HI-RISE_RI019440

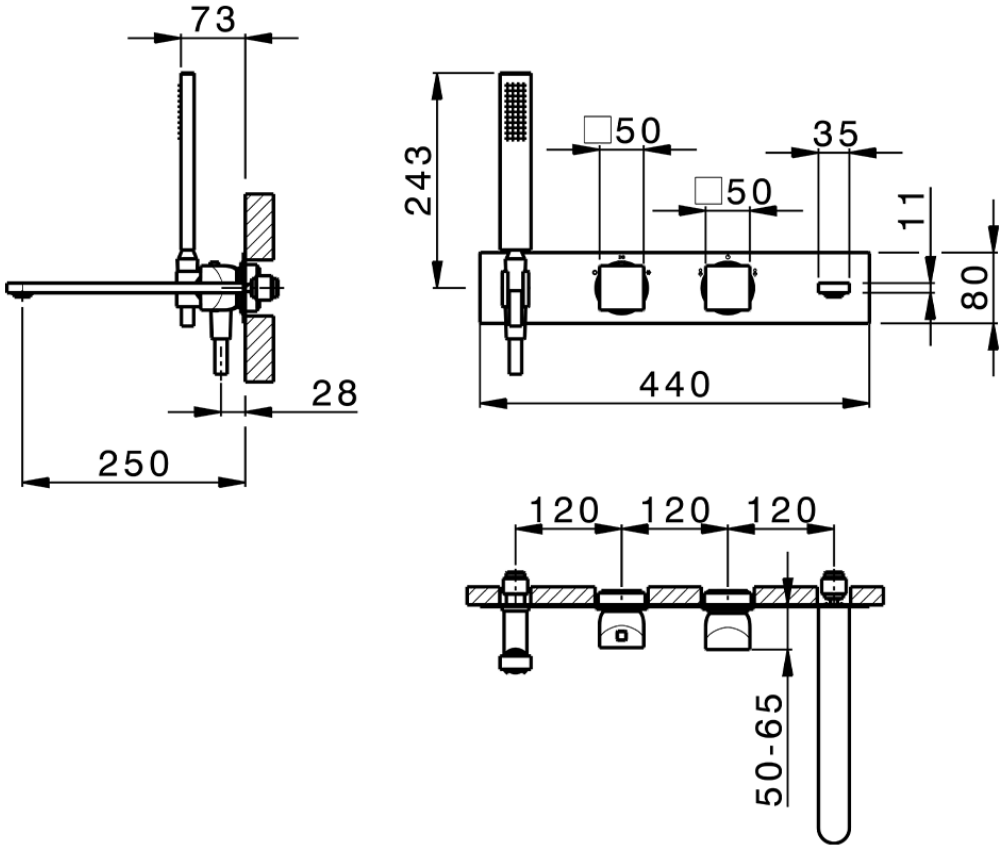


RI019440

https://es.cisal.it/parte-externa-termostatico-bano-emp-2-salidas-hi-rise-ri019440

© 2021 Cisal. Via Pietro Durio 160 - 28010 - Alzo (NO) - Italia
Mail: cisal@cisal.it, Telefono: (+39) 0322 918111, P.Iva IT02422810032.

**Cisal**
TEL. (+39) 0322 918111
MAIL. cisal@cisal.it

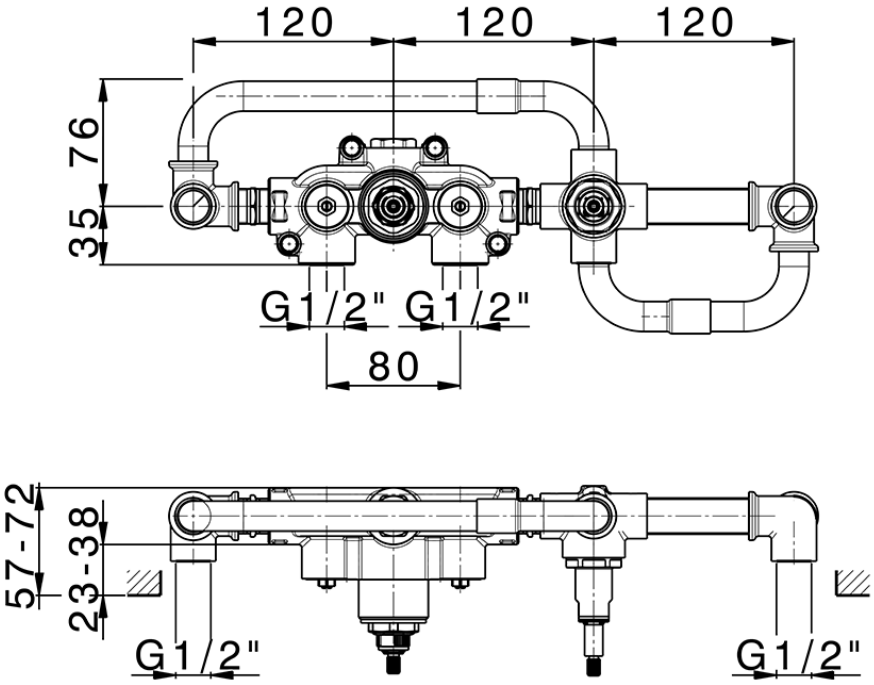


ZA019440

https://es.cisal.it/parte-empotrada-termostatico-bano-2-salidas-empotrado-za019440

2026-09-18

© 2021 Cisal. Via Pietro Durio 160 - 28010 - Alzo (NO) - Italia
Mail: cisal@cisal.it, Telefono: (+39) 0322 918111, P.Iva IT02422810032.