Cisal
TEL. (+39) 0322 918111
MAIL. cisal@cisal.it

Bañera monomando con duplex CUBIC_CU000062

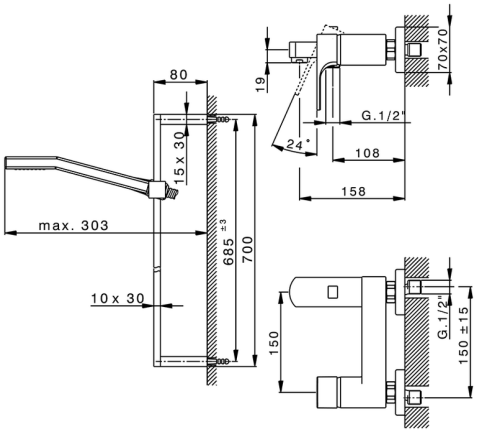

MODELO **CU000062**

Bañera monomando con duplex,barra 70 cm con soporte corredizo,duchita una función Quad 42x18 mm de ABS,flexible liso SILVERFLEX 150 cm

ACABADOS DISPONIBLES

21 21 Cromo

2B 2B Niquel Brillo

2F 2F Niquel Cepillado

40 40 Negro Mate

CARACTERÍSTICAS

Recambio Cartucho **ZZ93196000**

Cartucho Monomando 38 mm

2026-09-14

© 2021 Cisal. Via Pietro Durio 160 - 28010 - Alzo (NO) - Italia
Mail: cisal@cisal.it, Telefono: (+39) 0322 918111, P.Iva IT02422810032.