Cisal
TEL. (+39) 0322 918111
MAIL. cisal@cisal.it

Bidé monomando HI-RISE_RM000554

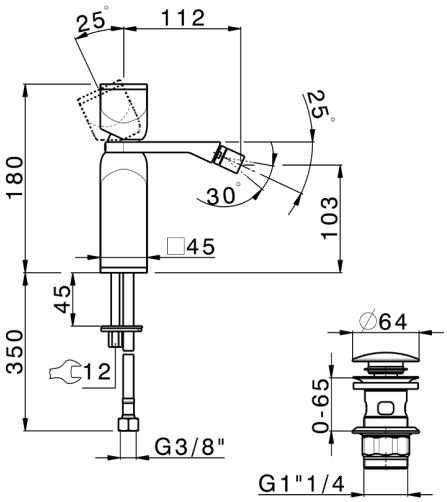

MODELO **RM000554**

Bidé monomando,con desagüe automático 1"1/4,latiguillos acero G.3/8",cuerpo y palanca de mármol

ACABADOS DISPONIBLES

- **7S** 7S Mármol Blanco Carrara/Oro Cepillado
- **7X** 7X Mármol Blanco Carrara/Niquel Cepillado
- **7Y** 7Y Mármol Blanco Carrara/Cromo
- **8A** 8A Mármol Negro Marquina/Oro Cepillado
- **8B** 8B Mármol Negro Marquina/Oro 24K
- **8D** 8D Mármol Negro Marquina/Cromo

CARACTERÍSTICAS

Recambio Cartucho **ZZ96550000**

Cartucho Monomando 25 mm

2026-09-14

© 2021 Cisal. Via Pietro Durio 160 - 28010 - Alzo (NO) - Italia
Mail: cisal@cisal.it, Telefono: (+39) 0322 918111, P.Iva IT02422810032.