Cisal
TEL. (+39) 0322 918111
MAIL. cisal@cisal.it

Parte externa monomando ducha empotrada ROADSTER ACCENT_RA003000

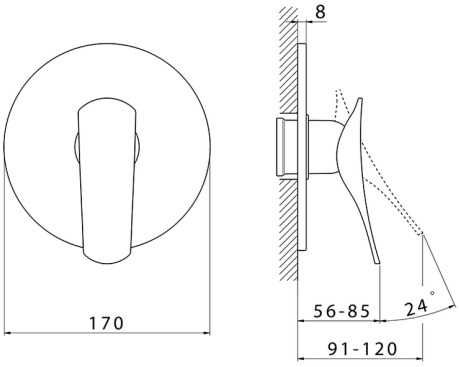

MODELO **RA003000**

Parte externa monomando ducha empotrada,sin parte empotrada,para art.ZA005300

ACABADOS DISPONIBLES

- **21** 21 Cromo
- **2B** 2B Niquel Brillo
- **2F** 2F Niquel Cepillado
- **2Q** 2Q Black Titanium
- **40** 40 Negro Mate
- **4Q** 4Q Blanco Mate

CARACTERÍSTICAS

Instalación	**Empotrado**
Empotrado 1	**ZA005300**

© 2021 Cisal. Via Pietro Durio 160 - 28010 - Alzo (NO) - Italia
Mail: cisal@cisal.it, Telefono: (+39) 0322 918111, P.Iva IT02422810032.

Cisal
TEL. (+39) 0322 918111
MAIL. cisal@cisal.it

Parte externa monomando ducha empotrada ROADSTER ACCENT_RA003000

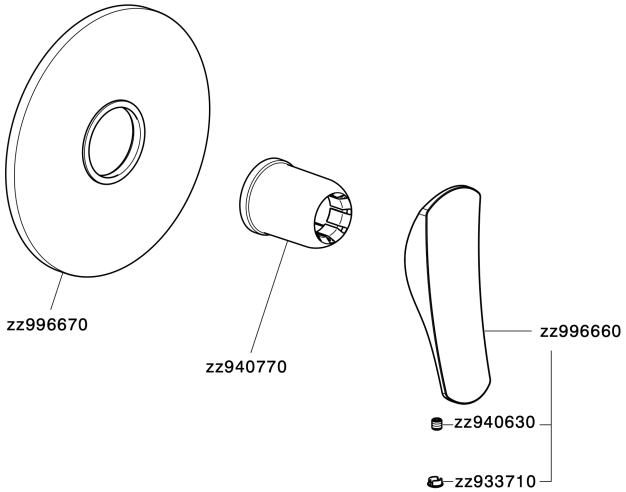

RA003000 https://es.cisal.it/parte-externa-monomando-ducha-empotrada-roadster-accent-ra003000

© 2021 Cisal. Via Pietro Durio 160 - 28010 - Alzo (NO) - Italia
Mail: cisal@cisal.it, Telefono: (+39) 0322 918111, P.Iva IT02422810032.

Cisal
TEL. (+39) 0322 918111
MAIL. cisal@cisal.it

Parte empotrada monomando ducha EMPOTRADO_ZA005300

MODELO **ZA005300**

Parte empotrada monomando ducha,ducha empotrada 1/2",sin parte externa

ACABADOS DISPONIBLES

04 04 Sin acabado

CARACTERÍSTICAS

Recambio Cartucho	**ZZ94035000**
Empotrado	**1**

Cartucho Monomando 35 mm

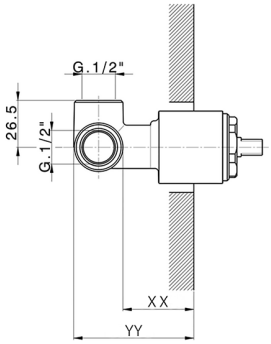

Piastra/Plate/Plaque/Platte/Placa
2-3mm: XX 27-47 YY 54-74
10mm: XX 16-40 YY 43-68

2026-06-19

© 2021 Cisal. Via Pietro Durio 160 - 28010 - Alzo (NO) - Italia
Mail: cisal@cisal.it, Telefono: (+39) 0322 918111, P.Iva IT02422810032.