Cisal
TEL. (+39) 0322 918111
MAIL. cisal@cisal.it

Parte externa lavabo de pared PLISSÉ SINCRONIA_I2013511

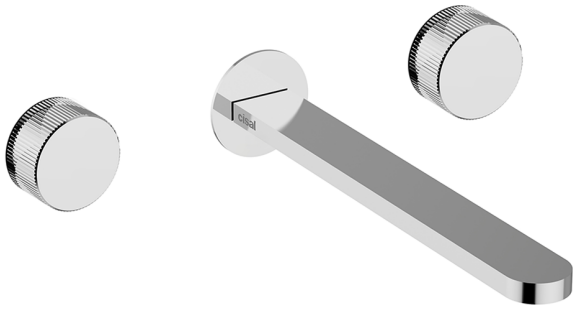

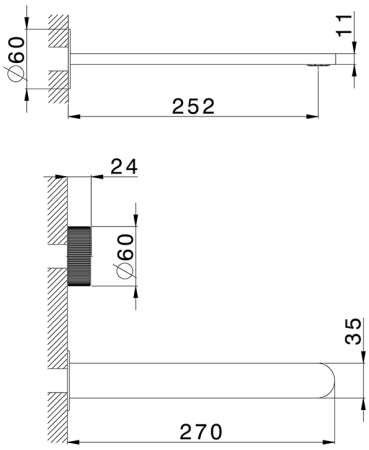

MODELO **I2013511**

Parte externa lavabo de pared PLISSÉ,sin parte empotrada,para art.ZA033511

ACABADOS DISPONIBLES

21	21 Cromo
2F	2F Niquel Cepillado
2W	2W Oro Cepillado
2X	2X Black Titanium
3W	3W Brushed Black Titanium
40	40 Negro Mate
48	48 Tobacco
5G	5G Oro Rosa

CARACTERÍSTICAS

Instalación	**Empotrado**
Empotrado 1	**ZA033511**

© 2021 Cisal. Via Pietro Durio 160 - 28010 - Alzo (NO) - Italia
Mail: cisal@cisal.it, Telefono: (+39) 0322 918111, P.Iva IT02422810032.

Cisal
TEL. (+39) 0322 918111
MAIL. cisal@cisal.it

Parte empotrada lavabo de pared EMPOTRADO_ZA033511



MODELO **ZA033511**

Parte empotrada lavabo de pared,con montura de derecha y montura de izquierda

ACABADOS DISPONIBLES

04 04 Sin acabado

CARACTERÍSTICAS

Empotrado	**1**

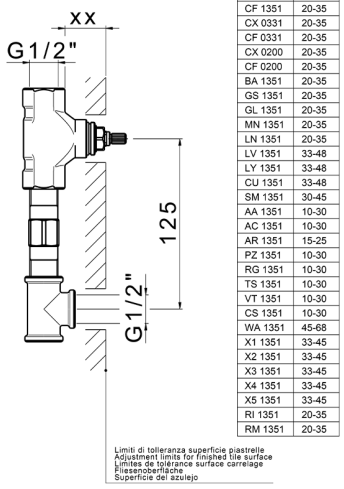

Serie's code	Size XX
CX 1351	20-35
CF 1351	20-35
CX 0331	20-35
CF 0331	20-35
CX 0200	20-35
CF 0200	20-35
BA 1351	20-35
GS 1351	20-35
GL 1351	20-35
MN 1351	20-35
LN 1351	20-35
LV 1351	33-48
LY 1351	33-48
CU 1351	33-48
SM 1351	30-45
AA 1351	10-30
AC 1351	10-30
AR 1351	15-25
PZ 1351	10-30
RG 1351	10-30
TS 1351	10-30
VT 1351	10-30
CS 1351	10-30
WA 1351	45-68
X1 1351	33-45
X2 1351	33-45
X3 1351	33-45
X4 1351	33-45
X5 1351	33-45
RI 1351	20-35
RM 1351	20-35

2026-11-24

© 2021 Cisal. Via Pietro Durio 160 - 28010 - Alzo (NO) - Italia
Mail: cisal@cisal.it, Telefono: (+39) 0322 918111, P.Iva IT02422810032.