Cisal
TEL. (+39) 0322 918111
MAIL. cisal@cisal.it

Bidé monomando HI-RISE_RM000564

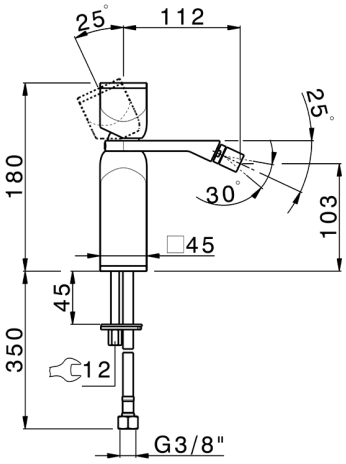

MODELO **RM000564**

Bidé monomando,sin desagüe automático,latiguillos acero G.3/8",cuerpo y palanca de mármol

ACABADOS DISPONIBLES

7S 7S Mármol Blanco Carrara/Oro Cepillado

7X 7X Mármol Blanco Carrara/Niquel Cepillado

7Y 7Y Mármol Blanco Carrara/Cromo

8A 8A Mármol Negro Marquina/Oro Cepillado

8B 8B Mármol Negro Marquina/Oro 24K

8D 8D Mármol Negro Marquina/Cromo

CARACTERÍSTICAS

Recambio Cartucho **ZZ96550000**

Cartucho Monomando 25 mm

2026-09-14

© 2021 Cisal. Via Pietro Durio 160 - 28010 - Alzo (NO) - Italia
Mail: cisal@cisal.it, Telefono: (+39) 0322 918111, P.Iva IT02422810032.