Cisal
TEL. (+39) 0322 918111
MAIL. cisal@cisal.it

Bañera monomando ARCANA ROYAL_AY000130

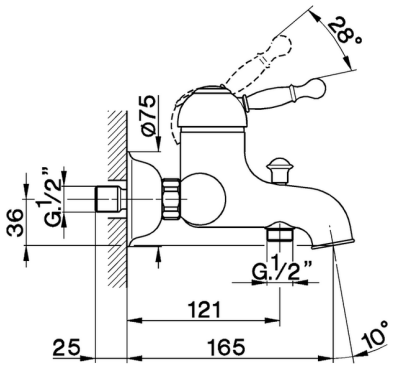

MODELO **AY000130**

Bañera monomando,sin conjunto ducha,conexión para flexible 1/2"M

ACABADOS DISPONIBLES

- **21** 21 Cromo
- **24** 24 Oro
- **26** 26 Cobre Viejo
- **27** 27 Bronce Viejo
- **2A** 2A Niquel Satinado Cepillado
- **74** 74 Cromo/Oro

CARACTERÍSTICAS

Recambio Cartucho **ZZ92909000**

Cartucho Monomando 43 mm

© 2021 Cisal. Via Pietro Durio 160 - 28010 - Alzo (NO) - Italia
Mail: cisal@cisal.it, Telefono: (+39) 0322 918111, P.Iva IT02422810032.

Bañera monomando ARCANA ROYAL_AY000130

cisal

AY 00012 (AY 00013)

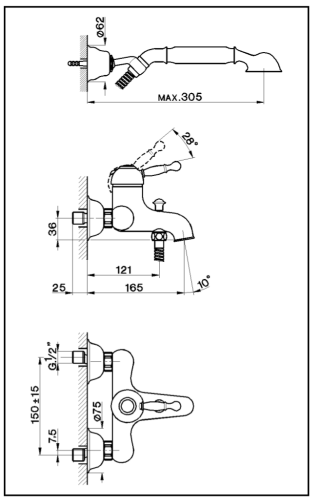

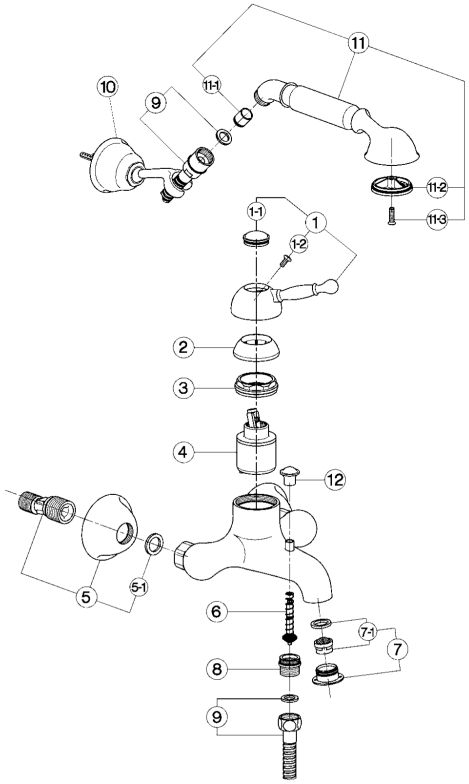

- **Monocomando vasca**
- ***Single lever bath mixer***
- **Einhand-Badebatterie DN 15**
- ***Mitigeur bain/douche***

bar	PORTATA BOCCA DI EROGAZIONE * *SPOUT FLOW RATE* DURCHFLUSS WANNENEINLAUF *DÉBIT BEC DÉVERSEUR* l/min.
0.5	9.5
1	13
2	18.5
3	22.5
4	26
5	29

* con resistenza silenziosa della classe di portata C (30 l/min. a 3 bar)
with hydraulic resistance of flow rate class C (30 l/min. at 3 bar)
mit geräuscharmen Widerstand der Durchflussklasse C (30 l/min. bei 3 bar)
avec aérateur classe C (30 l/min. à 3 bar)

NR.	DESCRIZIONE *DESCRIPTION* BESCHREIBUNG *DÉSCRIPTION*	N. CODICE *CODE NO.* WERKSNR. *NR. CODE*
1	Leva monocomando "AY" *Lever "AY"* Hebel "AY" *Levier "AY"*	ZZ 90370 0
1-1	Placchetta per leva "AY" *Cap for lever "AY"* Abdeckkappe f/Hebel "AY" *Plaquette levier "AY"*	ZZ 93048 0
1-2	Vite M.4,5x15 tb. tc. *Screw M.4,5x15* Schraube M.4,5x15 *Vis M.4,5x15*	ZZ 92641 0
2	Copricartuccia senza ideogrammi *Escutcheon cartridge without ideogram* Abdeckkappe ohne Ideogramm *Couvre-cartouche sans idéogramme*	ZZ 92718 0
3	Calotta bloccaggio cartuccia piccola *Nut for mixing valve-small* Mutter f/Kartusche *Ecrou pour cartouche*	ZZ 92603 0
4	Cartuccia monocomando piccola *Mixing valve - small size* Kartusche *Cartouche mitigeurs*	ZZ 92909 0
5	Eccentrico con rosone "AC" *Excentric connection with escutcheon "AC"* S - Anschluss m.Rosette "AC" *Excentrique + rosace "AC"*	ZZ 92826 0
5-1	Guarnizione NBR 90 SH. 24x16x2,7 *Gasket NBR 90 SH. 24x16x2,7* Dichtung NBR 90 SH. 24x16x2,7 *Joint NBR 90 SH. 24x16x2,7*	ZZ 92689 0
6	Asta deviazione completa *Complete diverting rod* Umstellung *Tige inverseur complète*	ZZ 93314 0

NR.	DESCRIZIONE *DESCRIPTION* BESCHREIBUNG *DÉSCRIPTION*	N. CODICE *CODE NO.* WERKSNR. *NR. CODE*
7	Bordino con aeratore M. 24x1 "AR" Cascade *Overfill with mousseur M.24x1 "AR" Cascade* Perlator M.24x1 "AR" Cascade *Garniture avec mousseur M.24x1 "AR" Cascade*	ZZ 93395 0
7-1	Cartuccia per aeratore M. 24x1 Cascade *Mousseur cartridge M.24x1 Cascade* Kart. f/Perlator M.24x1 Cascade *Cartouche x mousseur M.24x1 Cascade*	ZZ 93396 0
8	Attacco flessibile *Flexible connection* Flex Anschluss *Raccord flex*	ZZ 93141 0
9	Flessibile 150 cm Ø14 1/2"x1/2" DA conico *Flex 150 cm Ø14 1/2"x1/2" conic* Brauseschlauch 150 cm Ø14 1/2"x1/2" *Flex 150 cm Ø14 1/2"x1/2"*	ZA 00901 0
10	Supporto duplex esterno "AR" *Hook handshower "AR"* Wandhalter f/ "AR" *Support mural "AR"*	ZZ 90082 0
11	Doccia per gruppo vasca "AR" *Handshower "AR"* Handbrause-WB-"AR" *Douchette "AR"*	ZZ 90078 0
11-1	Valvola anti-ritorno Ø15 per doccia *Back-flow valve Ø15* Durchflussverhinderer Ø15 *Clapet anti-retour Ø15*	ZZ 92956 0
11-2	Diffusore doccia "AR" *Spray-kit handshower "AR"* Einsatz f/Brause "AR" *Diffuseur douchette "AR"*	ZZ 90544 0
11-3	Vite di fissaggio diffusore per doccia in ottone *Fixing screw for spray-kit handshower* Befestigungsschraube f.Einsatz f.Br. in Messing *Vis fixation diffuseur pour douchette en laiton*	ZZ 92640 0

NR.	DESCRIZIONE *DESCRIPTION* BESCHREIBUNG *DÉSCRIPTION*	N. CODICE *CODE NO.* WERKSNR. *NR. CODE*
11-3	Vite di fissaggio diffusore per doccia in ABS *Fixing screw for spray-kit ABS handshower* Befestigungsschraube f. Einsatz f.Brause in ABS *Vis de fixation diffuseur pour douchette en ABS*	ZZ 93401 0
12	Pomolo per deviazione *Knob for diverter* Zugknopf Umsteller *Pommeau pour inverseur*	ZZ 93394 0

AY.2

© 2021 Cisal. Via Pietro Durio 160 - 28010 - Alzo (NO) - Italia
Mail: cisal@cisal.it, Telefono: (+39) 0322 918111, P.Iva IT02422810032.