Cisal
TEL. (+39) 0322 918111
MAIL. cisal@cisal.it

Bidé monomando HI-RISE_RI000564

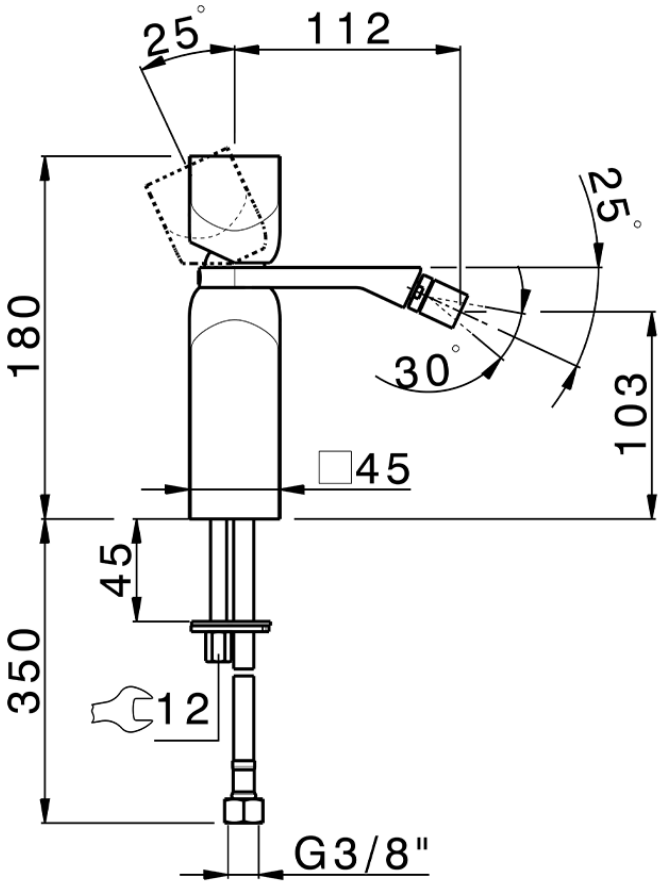

RI000564

https://es.cisal.it/bide-monomando-hi-rise-ri000564

2026-03-15

© 2021 Cisal. Via Pietro Durio 160 - 28010 - Alzo (NO) - Italia
Mail: cisal@cisal.it, Telefono: (+39) 0322 918111, P.Iva IT02422810032.