Cisal
TEL. (+39) 0322 918111
MAIL. cisal@cisal.it

Parte externa monomando ducha empotrada SLIM_SM003000

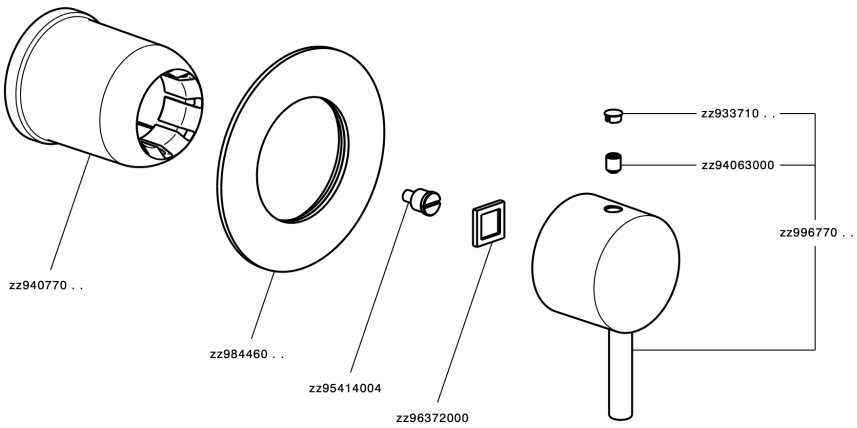

SM003000 https://es.cisal.it/parte-externa-monomando-ducha-empotrada-slim-sm003000

© 2021 Cisal. Via Pietro Durio 160 - 28010 - Alzo (NO) - Italia
Mail: cisal@cisal.it, Telefono: (+39) 0322 918111, P.Iva IT02422810032.

Cisal
TEL. (+39) 0322 918111
MAIL. cisal@cisal.it

Parte empotrada monomando ducha EMPOTRADO_ZA005300

ZA005300

https://es.cisal.it/parte-empotrada-monomando-ducha-empotrado-za005300

2026-09-17

© 2021 Cisal. Via Pietro Durio 160 - 28010 - Alzo (NO) - Italia
Mail: cisal@cisal.it, Telefono: (+39) 0322 918111, P.Iva IT02422810032.