Cisal
TEL. (+39) 0322 918111
MAIL. cisal@cisal.it

Columna termostática bañera 3 funciones ARCANA TOSCANA_TS004140

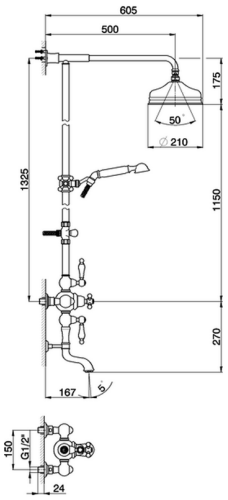

MODELO **TS004140**

Columna termostática bañera 3 funciones,desviador 2 salidas,columna fija,2 llaves de paso,duchita una función Toscana,rociador redondo Ø 200 mm de Latón,flexible de Latón 150 cm

ACABADOS DISPONIBLES

- **21** 21 Cromo
- **24** 24 Oro
- **26** 26 Cobre Viejo
- **27** 27 Bronce Viejo
- **2A** 2A Niquel Satinado Cepillado
- **74** 74 Cromo/Oro

CARACTERÍSTICAS

Recambio Cartucho **24.04A.PP**

Cartucho Termostático Plus P 8X20

Termostático

El termostático Cisal es tu gestor personal del agua, ayudándote a manejar, controlar y ahorrar agua y energía.

© 2021 Cisal. Via Pietro Durio 160 - 28010 - Alzo (NO) - Italia
Mail: cisal@cisal.it, Telefono: (+39) 0322 918111, P.Iva IT02422810032.

Cisal
TEL. (+39) 0322 918111
MAIL. cisal@cisal.it

Columna termostática bañera 3 funciones ARCANA TOSCANA_TS004140

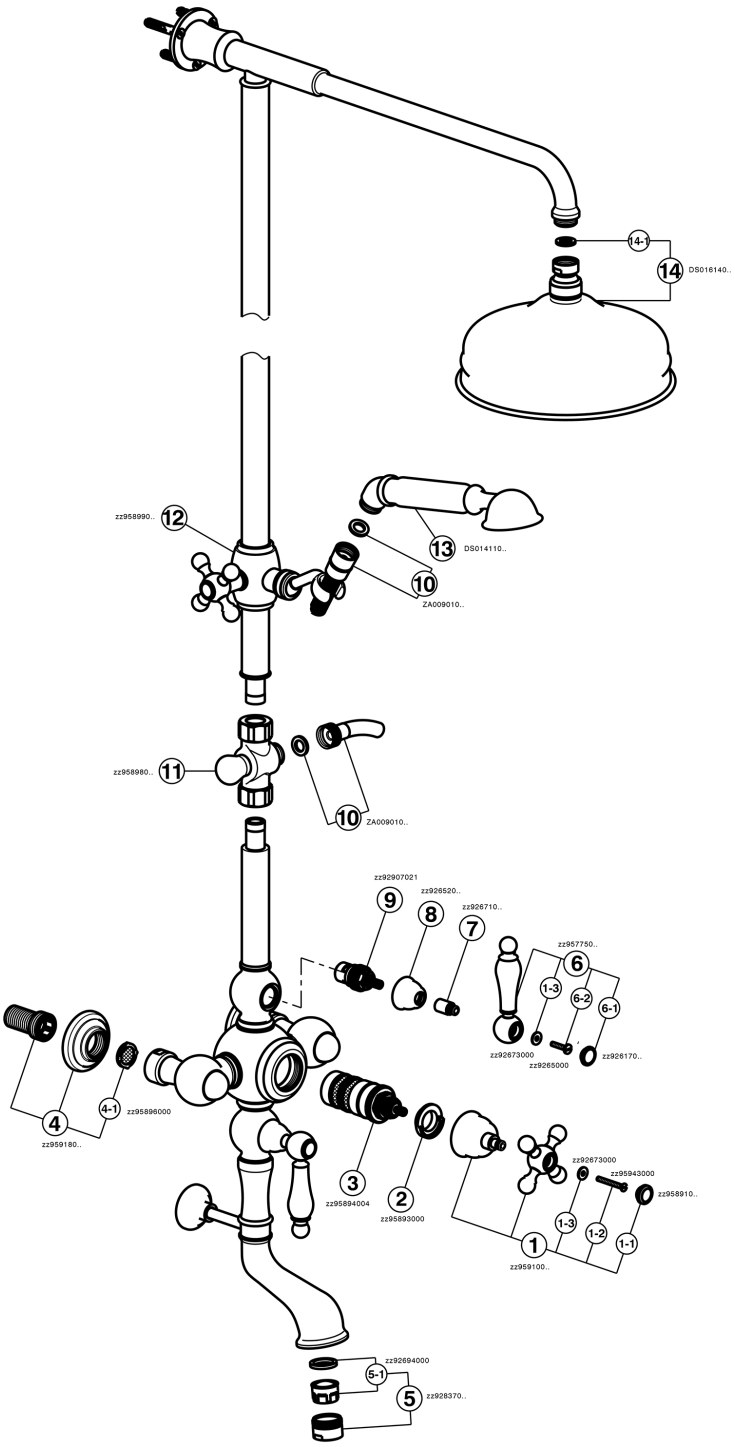

TS004140 https://es.cisal.it/columna-termostatica-banera-3-funciones-arcana-toscana-ts004140

2026-09-17

© 2021 Cisal. Via Pietro Durio 160 - 28010 - Alzo (NO) - Italia
Mail: cisal@cisal.it, Telefono: (+39) 0322 918111, P.Iva IT02422810032.