Cisal
TEL. (+39) 0322 918111
MAIL. cisal@cisal.it

# Columna ducha 2 funciones ARCANA CERAMIC_AC004051

cisal

**AC 00405 1**

da Febbraio 2009 - from February 2009
ab Februar 2009 - de Février 2009

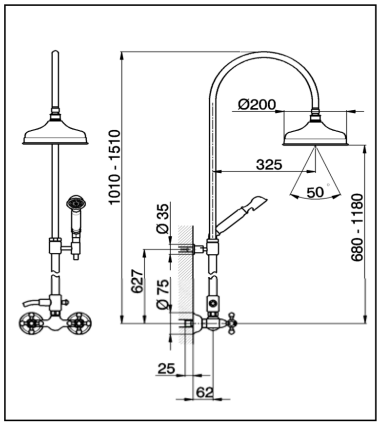


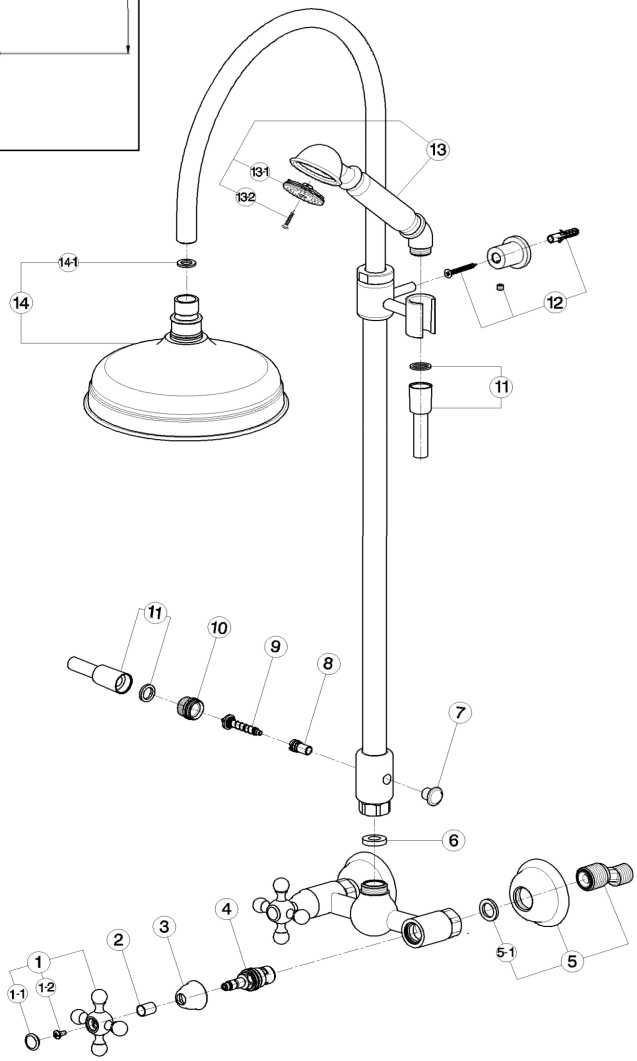


AC004051

https://es.cisal.it/columna-ducha-2-funciones-arcana-ceramic-ac004051

© 2021 Cisal. Via Pietro Durio 160 - 28010 - Alzo (NO) - Italia
Mail: cisal@cisal.it, Telefono: (+39) 0322 918111, P.Iva IT02422810032.

# Columna ducha 2 funciones ARCANA CERAMIC_AC004051

cisal

**AC 00405 1**

da Febbraio 2009 - from February 2009
ab Februar 2009 - de Février 2009

| NR. | DESCRIZIONE<br>DESCRIPTION<br>BESCREIBUNG<br>DESCRIPTION | N.CODICE<br>CODE NO.<br>WERSKNR.<br>NR.CODE |
|---|---|---|
| 1 | Maniglia AR con vite e placchetta<br>Croisillon AR avec vis et plaquette<br>Handle AR<br>Griff AR mit Schraube | ZZ903070 |
| 1-1 | Placchetta a vite maniglia AR<br>Plaquette cache vis croisillon AR<br>Cap for handle AR<br>Abdeckkappe AR Griff | ZZ926170 |
| 1-2 | Vite M.4,5x10 tb.tc zigrinata<br>Vis M.4,5x10<br>Screw M.4,5x10<br>Schraube M.4,5x10 | ZZ926090 |
| 2 | Tubetto copriasta AR H.15,5<br>Tube couvre tete AR H.15,5<br>Sliding cover tube "AR"<br>Abdeckkappe Oberteil AR H.15,5 | ZZ926190 |
| 3 | Cappuccio coprivitone Ø32 H.21 AC<br>Rosace couvre tete Ø32 H.21 AC<br>Escutcheon Ø32 H.21 AC headvalve<br>Abdeckkappe Ø32 H.21 AC | ZZ926520 |
| 4 | Vitone cer. DX per monof. e gruppi AC<br>Tete ceramique 1/2" droite AC Courte<br>Ceramic headvalve 1/2" right AC short<br>Keramikoberteil 1/2" rechts AC kurz | ZZ928580 |
| 5 | Eccentrico con rosone "AC"<br>Excentrique + rosace "AC"<br>Excentric connect. with escutch. "AC"<br>S - Anschluss m.Rosette "AC" | ZZ928260 |
| 5-1 | Guarnizione NBR 90 SH. 24x16x2,7<br>Joint NBR 90 SH. 24x16x2,7<br>Gasket NBR 90 SH. 24x16x2,7<br>Dichtung NBR 90 SH. 24x16x2,7 | ZZ926890 |

| NR. | DESCRIZIONE<br>DESCRIPTION<br>BESCREIBUNG<br>DESCRIPTION | N.CODICE<br>CODE NO.<br>WERSKNR.<br>NR.CODE |
|---|---|---|
| 6 | Guarnizione NBR 90 SH. 24x16x2,7<br>Joint NBR 90 SH. 24x16x2,7<br>Gasket NBR 90 SH. 24x16x2,7<br>Dichtung NBR 90 SH. 24x16x2,7 | ZZ926890 |
| 7 | Pomolo per deviazione<br>Pommeau pour inverseur<br>Knob for diverter<br>Zugknopf Umsteller | ZZ933940 |
| 8 | Corpo deviazione automatica<br>Corps inverseur automatique<br>Body for authomatic diverter<br>Körper für automatische Umstellung | ZZ949860 |
| 9 | Asta deviazione completa<br>Tige inverseur compète<br>Complete diverting rod<br>Umstellung | ZZ933140 |
| 10 | Guarnizione 18,8 X12X3 con filtro<br>Joint.18,8X3 avec filtre<br>Gasket 18,8X3 with filter<br>Dichtung 18,8X3 mit filter | ZZ931410 |
| 11 | Flessibile D.14x150 1/2" conico x 1/2"<br>Flexible D.14x150 avec raccord 1/2"<br>Hose D.14x150 1/2"x1/2"<br>Schlauch D.14x150 1/2" Konus x 1/2" | ZA009030 |
| 12 | Set installazione asta doccia<br>Set installation colonne de douche<br>Installation set for sliding bar<br>Installationsset für Wandstange | ZZ949870 |
| 13 | Doccia Arcana<br>Douchette Arcana<br>Arcana handshower<br>Handbrause Arcana | DS014110 |

| NR. | DESCRIZIONE<br>DESCRIPTION<br>BESCREIBUNG<br>DESCRIPTION | N.CODICE<br>CODE NO.<br>WERSKNR.<br>NR.CODE |
|---|---|---|
| 13-1 | Diffusore doccia AR<br>Aerateur douche AR<br>Aerator for showers AR<br>Zerstaeuber fuer Brause AR | ZZ905440 |
| 13-2 | Vite di fissaggio diffusore per doccia<br>Vis de fixation diffuseur pour douchette<br>Fixing screw for spray kit handshower<br>Befestigungsschraube fuer Einsatz | ZZ934010 |
| 14 | Soffione doccia<br>Pomme de douche<br>Headshower<br>Kopfbrause | DS016140 |
| 14-1 | Guarnizione fibra 18,5x11x2<br>Joint en fibre 18,5x11x2<br>Gasket rubber 18,5x11x2<br>Fiberdichtung 18,5x11x2 | ZZ927140 |

AC004051 https://es.cisal.it/columna-ducha-2-funciones-arcana-ceramic-ac004051

2026-09-17