Cisal
TEL. (+39) 0322 918111
MAIL. cisal@cisal.it

Parte externa termostático ducha emp. 2 salidas LESS MINIMAL_LN018100

MODELO **LN018100**

Parte externa termostático ducha emp.2 salidas,con deviastop 2 salidas,sin parte empotrada,para art.ZA018101

ACABADOS DISPONIBLES

21 21 Cromo

2F 2F Niquel Cepillado

40 40 Negro Mate

4Q 4Q Blanco Mate

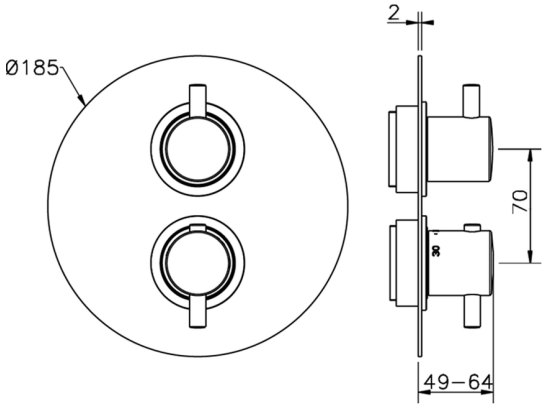

CARACTERÍSTICAS

Instalación	**Empotrado**
Empotrado 1	**ZA018101**

Termostático

El termostático Cisal es tu gestor personal del agua, ayudándote a manejar, controlar y ahorrar agua y energía.

© 2021 Cisal. Via Pietro Durio 160 - 28010 - Alzo (NO) - Italia
Mail: cisal@cisal.it, Telefono: (+39) 0322 918111, P.Iva IT02422810032.

Cisal
TEL. (+39) 0322 918111
MAIL. cisal@cisal.it

Parte externa termostático ducha emp. 2 salidas LESS MINIMAL_LN018100

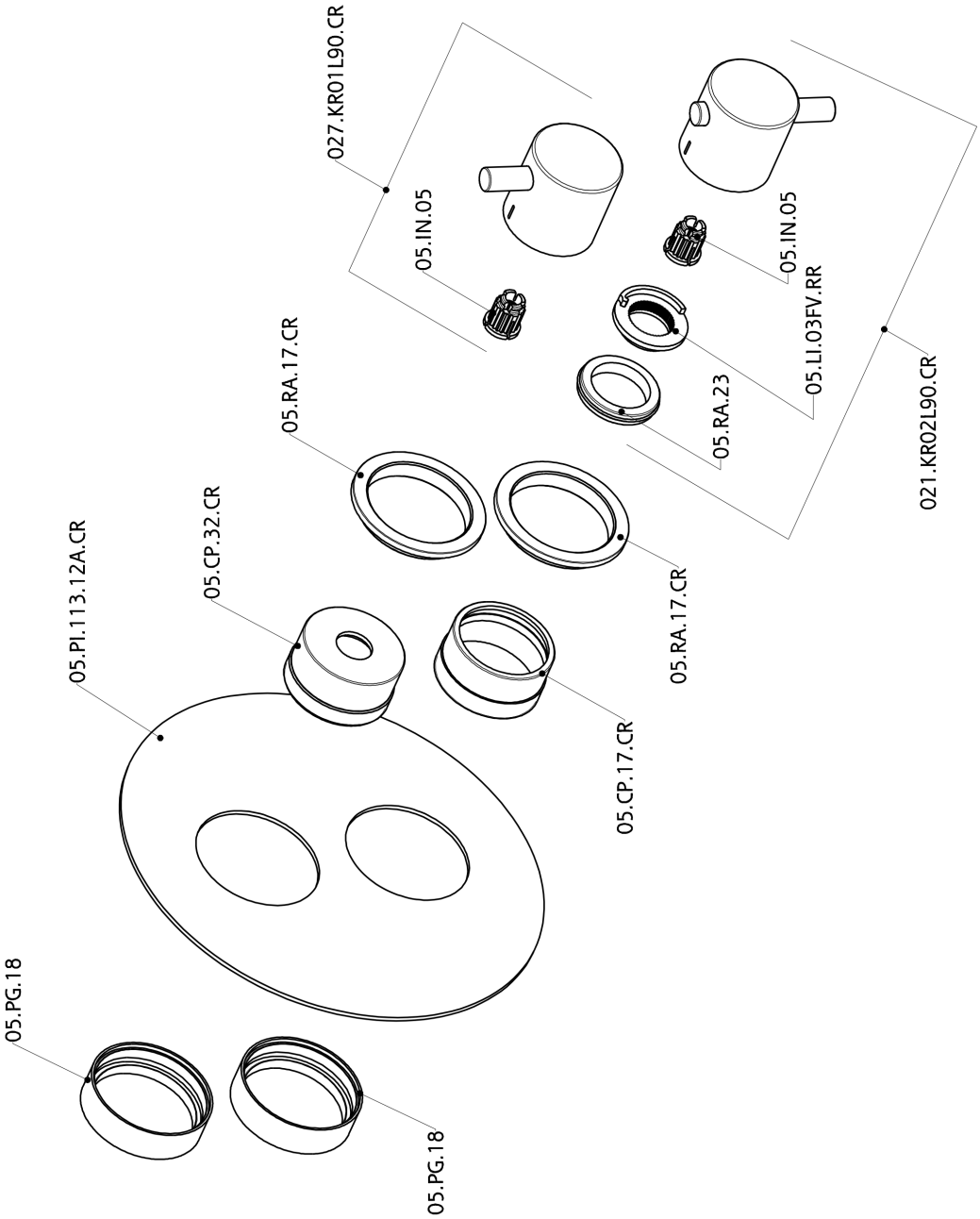

LN018100 https://es.cisal.it/parte-externa-termostatico-ducha-emp-2-salidas-less-minimal-ln018100

© 2021 Cisal. Via Pietro Durio 160 - 28010 - Alzo (NO) - Italia
Mail: cisal@cisal.it, Telefono: (+39) 0322 918111, P.Iva IT02422810032.

Cisal
TEL. (+39) 0322 918111
MAIL. cisal@cisal.it

Parte empotrada termostático ducha 2 salidas EMPOTRADO_ZA018101

MODELO **ZA018101**

Parte empotrada termostático ducha 2 salidas,con deviastop 2 salidas 1/2",sin parte externa

ACABADOS DISPONIBLES

04 04 Sin acabado

CARACTERÍSTICAS

Recambio Cartucho	**24.04A.PP**
Empotrado	**1**

Cartucho Termostático Plus P 8X20

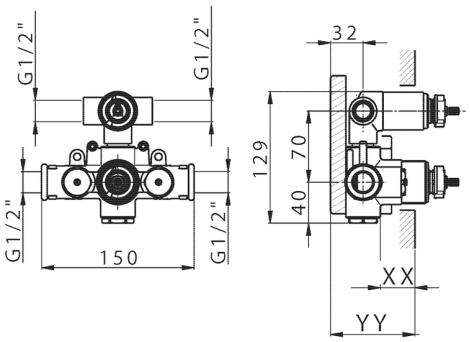

Piastra/Plate/Plaque/Platte/Placa
2-3mm: XX 25-40 YY 76-91
10 mm: XX 16-31 YY 65-80

DeviaStop

La tecnología Cisal DeviaStop le permite ajustar el caudal de agua y dirigirla hacia la salida elegida (rociador superior, ducha de mano, etc.).

Termostático

El termostático Cisal es tu gestor personal del agua, ayudándote a manejar, controlar y ahorrar agua y energía.

2025-08-17

© 2021 Cisal. Via Pietro Durio 160 - 28010 - Alzo (NO) - Italia
Mail: cisal@cisal.it, Telefono: (+39) 0322 918111, P.Iva IT02422810032.