Cisal
TEL. (+39) 0322 918111
MAIL. cisal@cisal.it

Parte externa monomando lavabo de pared CUBIC_CU005512

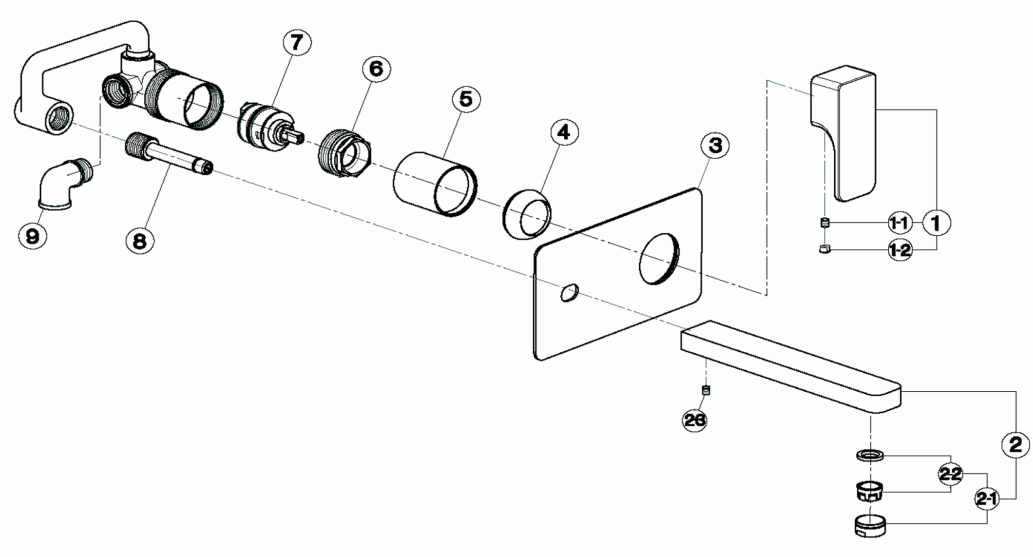

NR.	DESCRIZIONE DESCRIPTION BESCREIBUNG DESCRIPTION	N.CODICE CODE NO. WERSKNR. NR.CODE
1	Leva monocomando "CU" Lever "CU" Hebel "CU" Levier "CU"	ZZ947840
1-1	Grano punta piana inox M.6x6 Screw-stainless steel M.6x6 Madenschraube M.6x6 Vis speciale inox M.6x6	ZZ926450
1-2	Placchetta per leva neutra Cap for lever Abdeckkappe f/Hebel Plaquette levier	ZZ933470
2	Bocca di erogazione interasse 200 Bath spout 200 Wanneneinlauf 200 Bec devérseur 200	ZZ947920
2-1	Aeratore M24x1 IA Mousseur M24x1 IA Perlator M24x1 IA Mousseur M24x1	ZZ928360
2-2	Cartuccia per aeratore M.24x1 Mousseur cartridge M.24x1 Kart. f/Perlator M.24x1 Cartouche x mousseur M.24x1	ZZ926950

NR.	DESCRIZIONE DESCRIPTION BESCREIBUNG DESCRIPTION	N.CODICE CODE NO. WERSKNR. NR.CODE
2-3	Grano punta coppa inox M.6x6 Screw-stainless steel M.6x6 Madenschraube M.6x6 Vis speciale inox M.6x6	ZZ933370
3	Piastra monocomando lavabo incasso Plate f/built-in single-lever basin mixer Abdeckrosette f.UP WT Einhebelm. Plaque mitigeur lavabo à encastrer	ZZ947980
4	Copricartuccia monocomando Escutcheon cartridge Abdeckkappe Couvre-cartouche	ZZ933510
5	Cannotto copricartuccia monocomando inc Tube f/cartrid.escutc.built-in single lever mix Huelse f.Abdeckkappe UP Einhebelm. Couvre-cartouche mitigeur à encastrer	ZZ933850
6	Calotta bloccaggio cartuccia Nut for mixing valve Mutter f/Kartusche Ecrou pour cartouche	ZZ933530
7	Cartuccia monocomando Mixing valve Kartusche Cartouche mitigeurs	ZZ931960

NR.	DESCRIZIONE DESCRIPTION BESCREIBUNG DESCRIPTION	N.CODICE CODE NO. WERSKNR. NR.CODE
8	Attacco per bocca lavabo incasso Conn. f/built-in washbasin spout Anschluss f.UP Auslauf f.Waschtisch. Racord pour bec de lavabo à encastrer	ZZ947940
9	Curvetta 90° G.1/2"XG.1/2" Connection 90° 1/2"x1/2" Winkel 90°G.1/2" XG 1/2" Coude 90° G.1/2"XG.1/2"	ZZ933910

CU005512 https://es.cisal.it/parte-externa-monomando-lavabo-de-pared-cubic-cu005512

2026-09-14

© 2021 Cisal. Via Pietro Durio 160 - 28010 - Alzo (NO) - Italia
Mail: cisal@cisal.it, Telefono: (+39) 0322 918111, P.Iva IT02422810032.