Cisal
TEL. (+39) 0322 918111
MAIL. cisal@cisal.it

Teclado y unidad de control cromoterapia WELLNESS_ZS0C0330

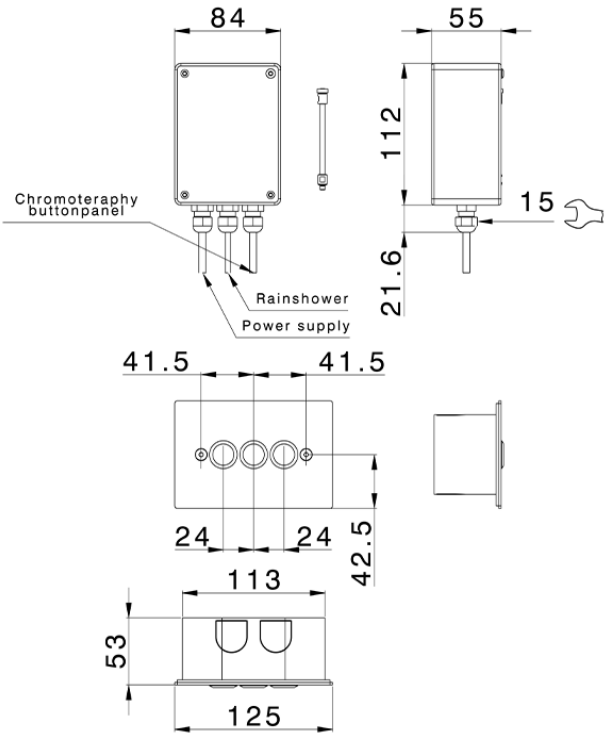

ZS0C0330

https://es.cisal.it/teclado-y-unidad-de-control-cromoterapia-wellness-zs0c0330

2026-09-16

© 2021 Cisal. Via Pietro Durio 160 - 28010 - Alzo (NO) - Italia
Mail: cisal@cisal.it, Telefono: (+39) 0322 918111, P.Iva IT02422810032.