Cisal
TEL. (+39) 0322 918111
MAIL. cisal@cisal.it

Teclado y unidad de control cromoterapia WELLNESS_ZS0C0330

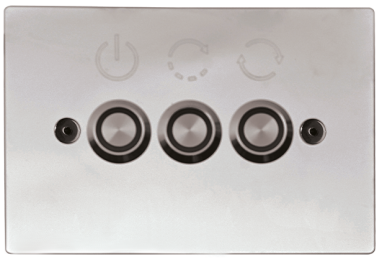

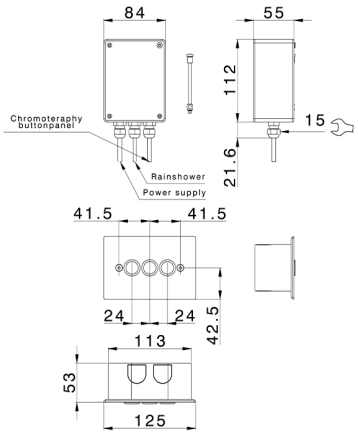

MODELO **ZS0C0330**

Teclado y unidad de control cromoterapia,instalación empotrado mural,acero inoxidable AISI 304

ACABADOS DISPONIBLES

D1 D1 Inox Cepillado

40 40 Negro Mate

4Q 4Q Blanco Mate

D2 D2 Inox brillo

CARACTERÍSTICAS

2026-09-16

© 2021 Cisal. Via Pietro Durio 160 - 28010 - Alzo (NO) - Italia
Mail: cisal@cisal.it, Telefono: (+39) 0322 918111, P.Iva IT02422810032.