Cisal
TEL. (+39) 0322 918111
MAIL. cisal@cisal.it

# Conjunto Termostático para One-Box ONE BOX_VI0BT030

MODELO **VI0BT030**

Conjunto Termostático para One-Box,con deviastop 1-2-3 salidas,profundidad mínima de instalación 67 mm,sin parte empotrada,para art.ZA00B030-ZA00B031

## ACABADOS DISPONIBLES

**21** 21 Cromo

**2Q** 2Q Black Titanium

**40** 40 Negro Mate

**4Q** 4Q Blanco Mate

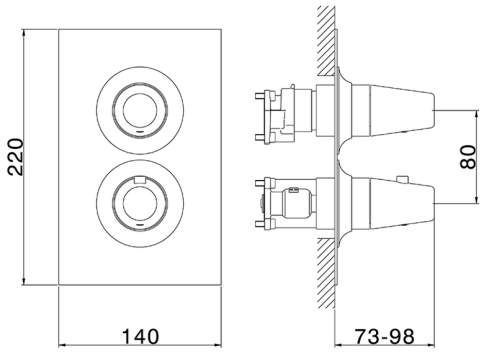


## CARACTERÍSTICAS

| | |
|---|---|
| Recambio Cartucho | **24.04A.PP** |
| **Cartucho Termostático Plus P 8X20** | |
| Instalación | **Empotrado** |
| Empotrado 2 | **ZA00B031** |
| | **ZA00B030** |

### DeviaStop

La tecnología Cisal DeviaStop le permite ajustar el caudal de agua y dirigirla hacia la salida elegida (rociador superior, ducha de mano, etc.).

### Termostático

El termostático Cisal es tu gestor personal del agua, ayudándote a manejar, controlar y ahorrar agua y energía.

© 2021 Cisal. Via Pietro Durio 160 - 28010 - Alzo (NO) - Italia
Mail: cisal@cisal.it, Telefono: (+39) 0322 918111, P.Iva IT02422810032.

**Cisal**
TEL. (+39) 0322 918111
MAIL. cisal@cisal.it

# Conjunto Termostático para One-Box ONE BOX_VI0BT030

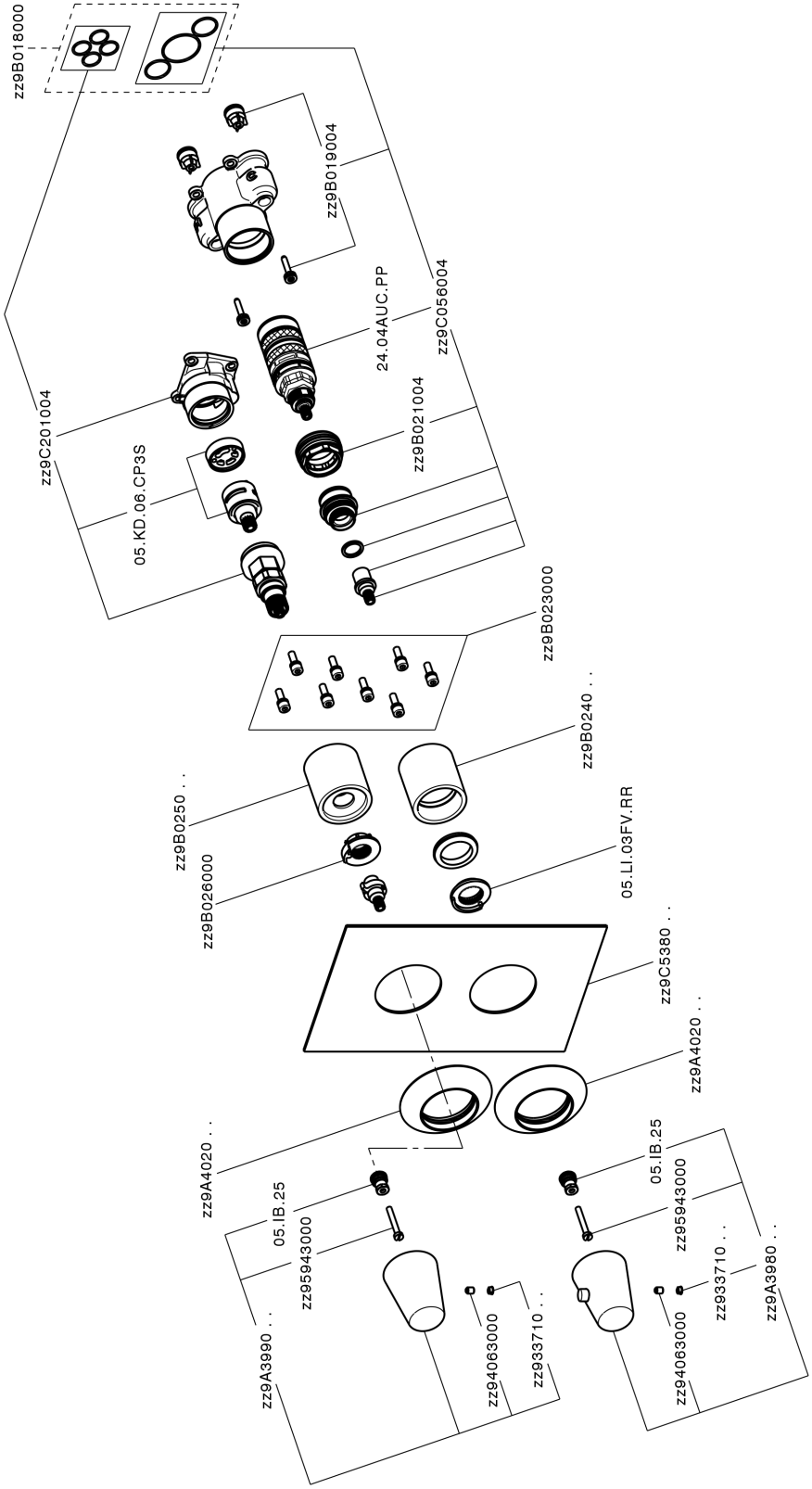


VI0BT030

https://es.cisal.it/conjunto-termostatico-para-one-box-one-box-vi0bt030

© 2021 Cisal. Via Pietro Durio 160 - 28010 - Alzo (NO) - Italia
Mail: cisal@cisal.it, Telefono: (+39) 0322 918111, P.Iva IT02422810032.

Cisal
TEL. (+39) 0322 918111
MAIL. cisal@cisal.it

# One-Box Universal para empotrado ONE BOX_ZA00B031

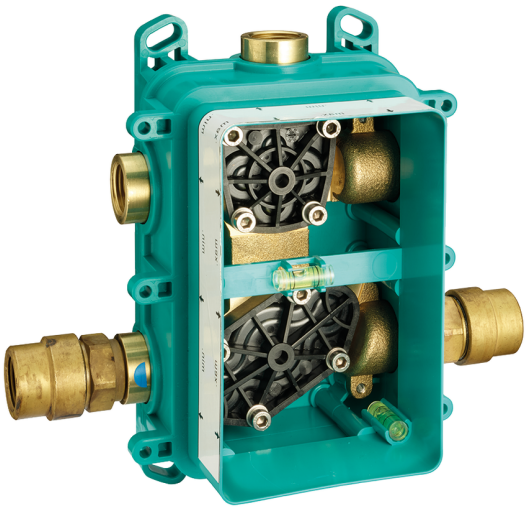

MODELO **ZA00B031**

One-Box Universal para empotrado,para termostático o monomando 1,2 o 3 salidas,sin parte externa,con silenciadores,con junta para sellado

## ACABADOS DISPONIBLES

**04** 04 Sin acabado

## CARACTERÍSTICAS

| | |
|---|---|
| Empotrado | **1** |

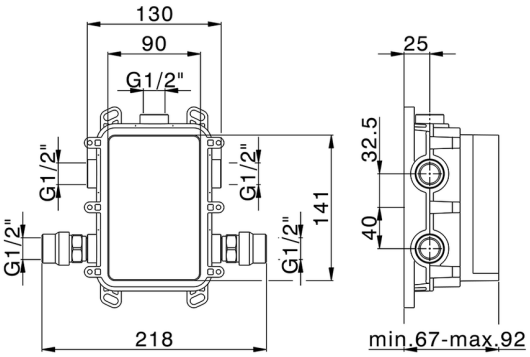


## Termostático

El termostático Cisal es tu gestor personal del agua, ayudándote a manejar, controlar y ahorrar agua y energía.

© 2021 Cisal. Via Pietro Durio 160 - 28010 - Alzo (NO) - Italia
Mail: cisal@cisal.it, Telefono: (+39) 0322 918111, P.Iva IT02422810032.

Cisal
TEL. (+39) 0322 918111
MAIL. cisal@cisal.it

# One-Box Universal para empotrado ONE BOX_ZA00B030

MODELO **ZA00B030**

One-Box Universal para empotrado,para termostático o monomando 1,2 o 3 salidas,sin parte externa,sin silenciadores,con junta para sellado

## ACABADOS DISPONIBLES

**04** 04 Sin acabado

## CARACTERÍSTICAS

| | |
|---|---|
| Empotrado | **1** |

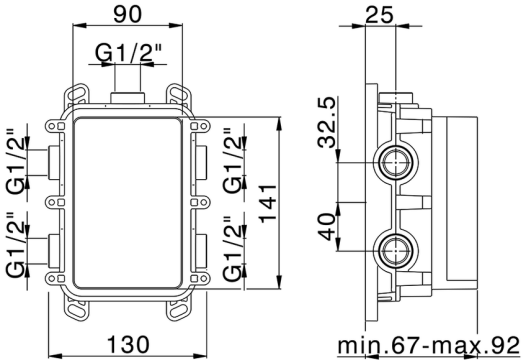


## Termostático

El termostático Cisal es tu gestor personal del agua, ayudándote a manejar, controlar y ahorrar agua y energía.

2026-09-15

© 2021 Cisal. Via Pietro Durio 160 - 28010 - Alzo (NO) - Italia
Mail: cisal@cisal.it, Telefono: (+39) 0322 918111, P.Iva IT02422810032.