Cisal
TEL. (+39) 0322 918111
MAIL. cisal@cisal.it

# Parte externa monomando lavabo de pared NUANCE X32_X1005511

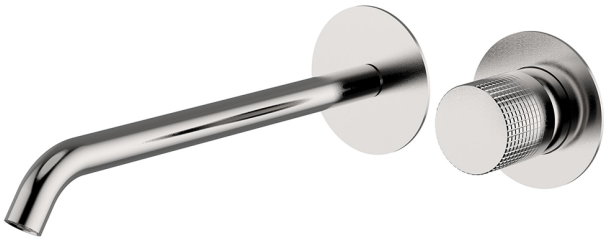

MODELO **X1005511**

Parte externa monomando lavabo de pared,sin parte empotrada,caño L.250 mm,para art.Easy-Box ZA002450-ZA025510,Inox AISI 316L

## ACABADOS DISPONIBLES

- **D1** D1 Inox Cepillado
- **5H** 5H Dark Brass Brushed
- **5L** 5L Brushed Black Titanium
- **5N** 5N Oro Rosa Cepillado

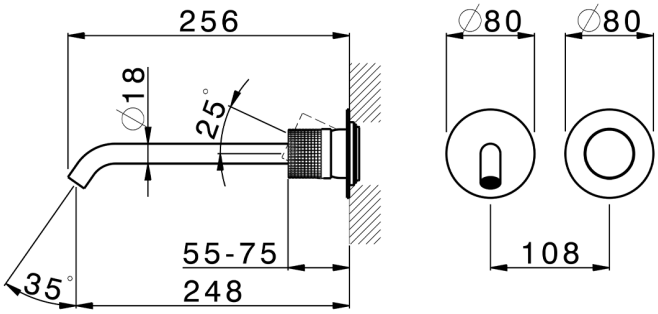


## CARACTERÍSTICAS

| | |
|---|---|
| Instalación | **Empotrado** |
| Empotrado 1 | **ZA002450** |

© 2021 Cisal. Via Pietro Durio 160 - 28010 - Alzo (NO) - Italia
Mail: cisal@cisal.it, Telefono: (+39) 0322 918111, P.Iva IT02422810032.

# Parte externa monomando lavabo de pared NUANCE X32_X1005511

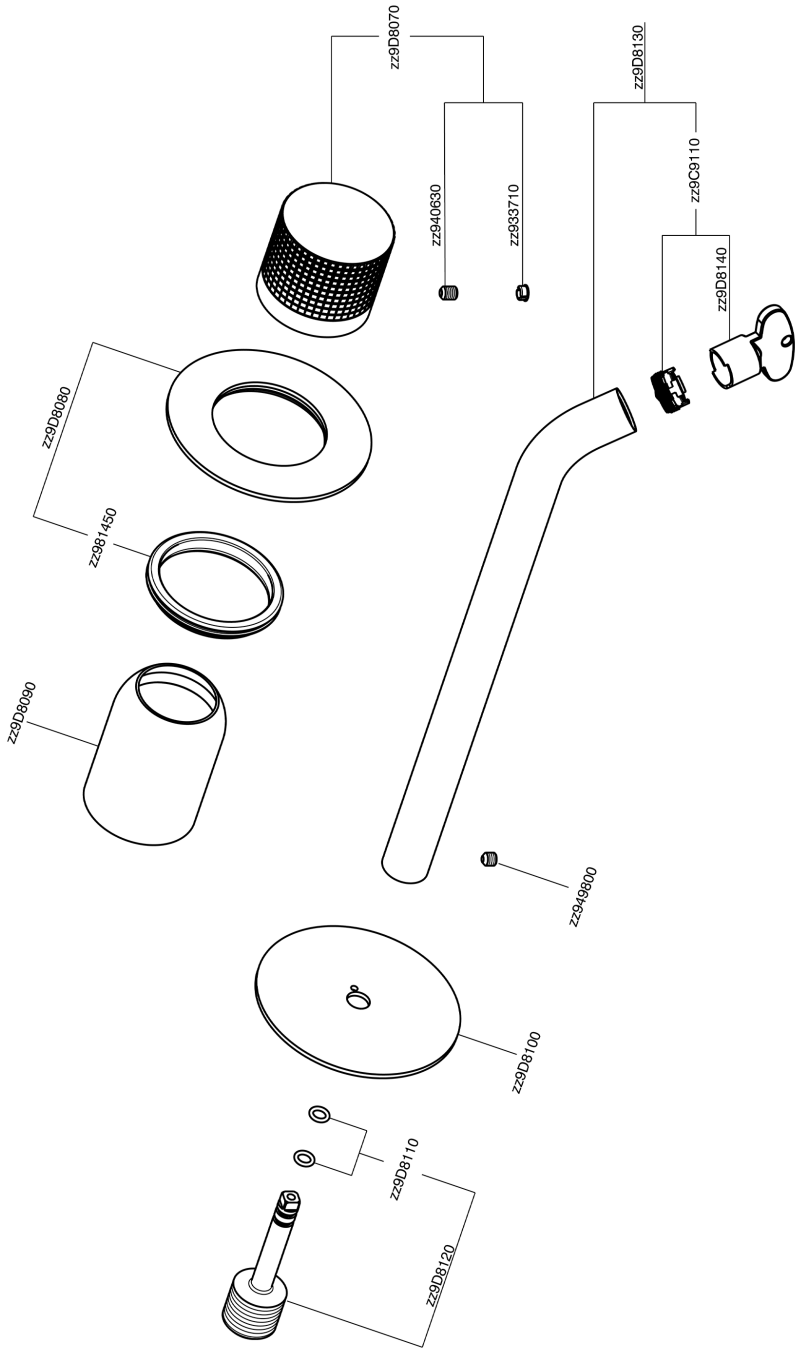


X1005511 https://es.cisal.it/parte-externa-monomando-lavabo-de-pared-nuance-x32-x1005511

2026-11-24

© 2021 Cisal. Via Pietro Durio 160 - 28010 - Alzo (NO) - Italia
Mail: cisal@cisal.it, Telefono: (+39) 0322 918111, P.Iva IT02422810032.