Cisal
TEL. (+39) 0322 918111
MAIL. cisal@cisal.it

# Parte externa monomando bañera de suelo LINEAVIVA_LV014200

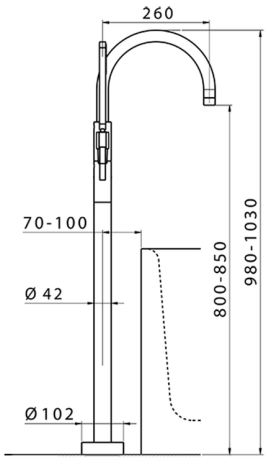


MODELO **LV014200**

Parte externa monomando bañera de suelo,soporte duchita sobre columna,duchita una función minimalista de ABS,flexible liso SUPREME 150 cm,para art.ZA004510

## ACABADOS DISPONIBLES

- **21** 21 Cromo
- **2B** 2B Niquel Brillo
- **2F** 2F Niquel Cepillado
- **40** 40 Negro Mate
- **4Q** 4Q Blanco Mate

## CARACTERÍSTICAS

| | |
|---|---|
| Recambio Cartucho | **ZZ95409000** |
| **Cartucho Monomando 35 mm** | |
| Instalación | **Empotrado** |
| Empotrado 1 | **ZA004510** |

### EcoStop

La función EcoStop limita el caudal del agua aproximadamente el 50% de la salida máxima con una leve resistencia en la maneta. Basta con empujar ligeramente más allá de la mitad del tope sólo cuando se requiera la salida máxima de agua. Esto permitirá ahorrar hasta un 50% de agua.

© 2021 Cisal. Via Pietro Durio 160 - 28010 - Alzo (NO) - Italia
Mail: cisal@cisal.it, Telefono: (+39) 0322 918111, P.Iva IT02422810032.

Cisal
TEL. (+39) 0322 918111
MAIL. cisal@cisal.it

# Parte empotrada monomando free-standing EMPOTRADO_ZA004510

MODELO **ZA004510**

Parte empotrada monomando free-standing

## ACABADOS DISPONIBLES

**04** 04 Sin acabado

## CARACTERÍSTICAS

| | |
|---|---|
| Empotrado | **1** |

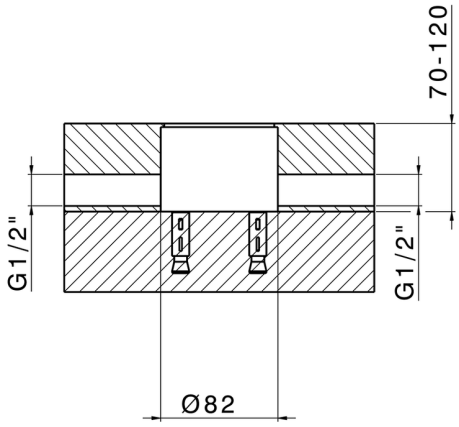


2026-09-14

© 2021 Cisal. Via Pietro Durio 160 - 28010 - Alzo (NO) - Italia
Mail: cisal@cisal.it, Telefono: (+39) 0322 918111, P.Iva IT02422810032.