Cisal
TEL. (+39) 0322 918111
MAIL. cisal@cisal.it

Válvula desagüe click-clack 1" 1/4 para lavabo COMPLEMENTOS_ZA001790

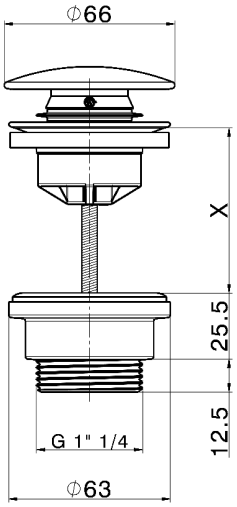

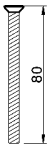

X = 0-63 mm. MAX

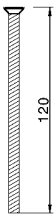

X = 63-103 mm. MAX

MODELO **ZA001790**

Válvula desagüe click-clack 1" 1/4 para lavabo,para sistema de desagüe con rebosadero,sistema de desagüe sin rebosadero,para espesores Máx.de 0-100 mm,cuerpo de la válvula desagüe de material plástico

ACABADOS DISPONIBLES

- **D1** D1 Inox Cepillado
- **26** 26 Cobre Viejo
- **2W** 2W Oro Cepillado
- **40** 40 Negro Mate
- **4Q** 4Q Blanco Mate
- **D2** D2 Inox brillo
- **5H** 5H Dark Brass Brushed
- **5L** 5L Brushed Black Titanium
- **5N** 5N Oro Rosa Cepillado

CARACTERÍSTICAS

© 2021 Cisal. Via Pietro Durio 160 - 28010 - Alzo (NO) - Italia
Mail: cisal@cisal.it, Telefono: (+39) 0322 918111, P.Iva IT02422810032.

Cisal
TEL. (+39) 0322 918111
MAIL. cisal@cisal.it

Válvula desagüe click-clack 1" 1/4 para lavabo COMPLEMENTOS_ZA001790

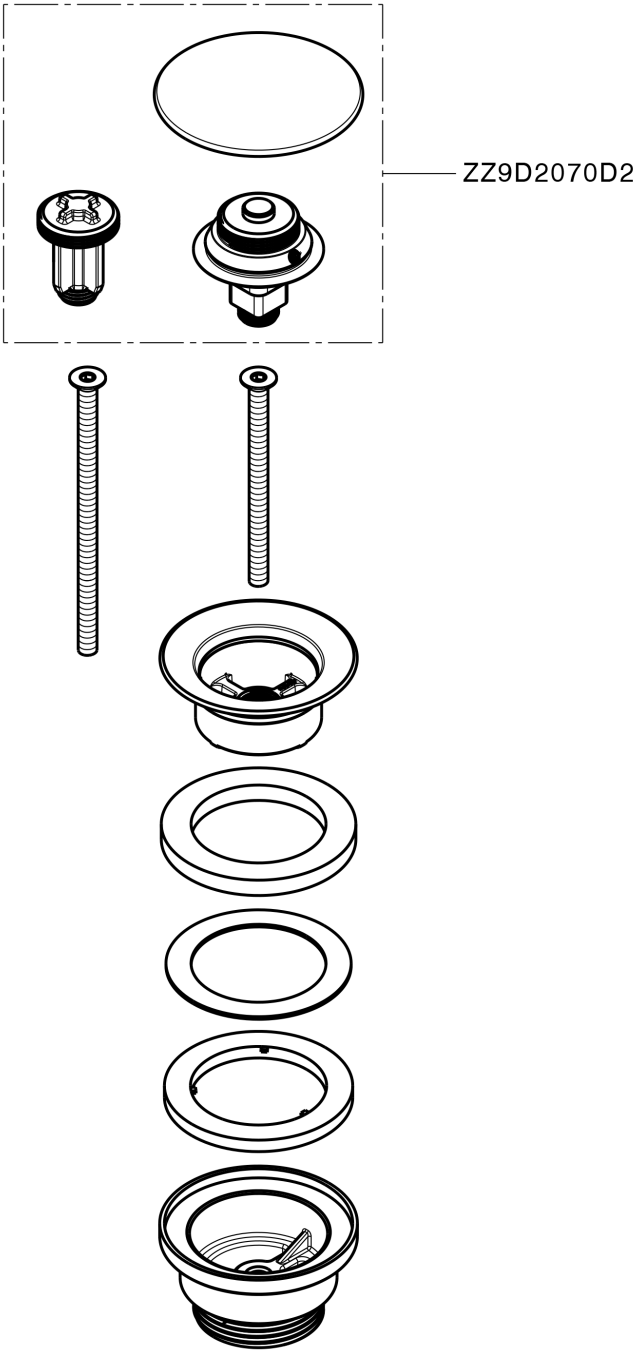

ZA001790 https://es.cisal.it/valvula-desague-click-clack-1-1-4-para-lavabo-complementos-za001790

2026-09-18

© 2021 Cisal. Via Pietro Durio 160 - 28010 - Alzo (NO) - Italia
Mail: cisal@cisal.it, Telefono: (+39) 0322 918111, P.Iva IT02422810032.