Válvula desagüe click-clack 1" 1/4 para lavabo COMPLEMENTOS_ZA001790

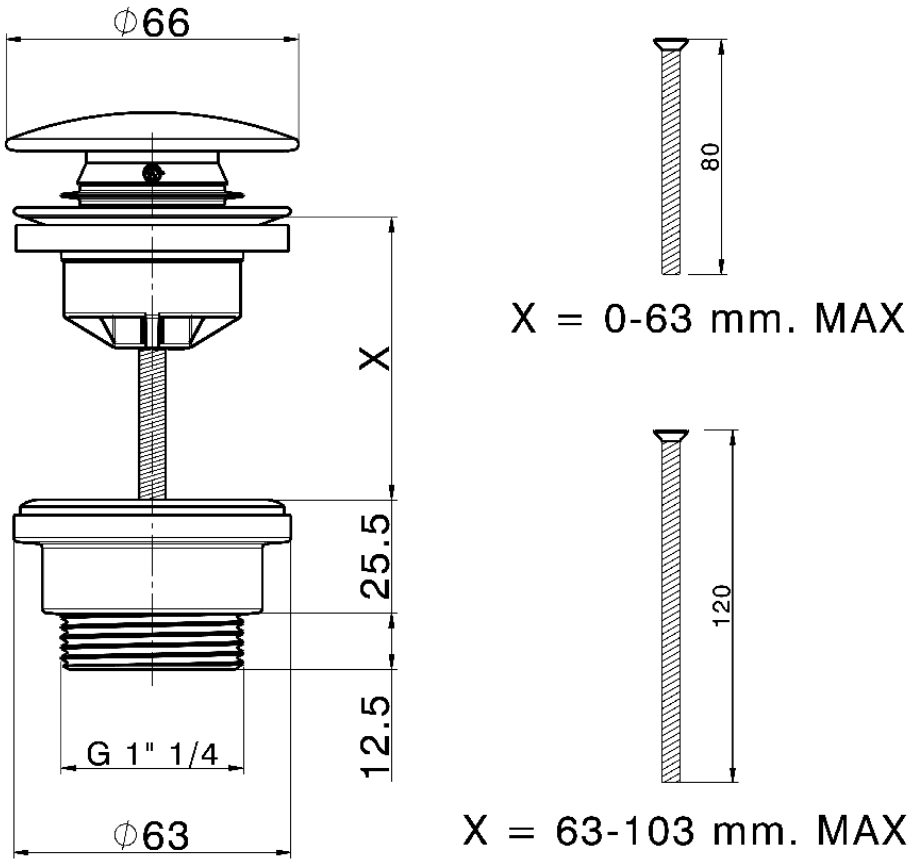

ZA001790 https://es.cisal.it/valvula-desague-click-clack-1-1-4-para-lavabo-complementos-za001790

2026-09-18