Fregadero monomando ducha extraíble KITCHEN_EU000570

cisal

EU 00057

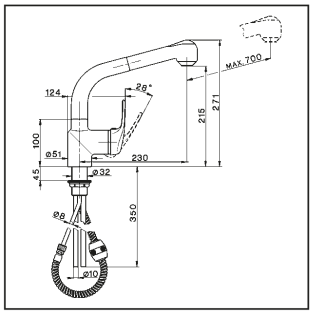

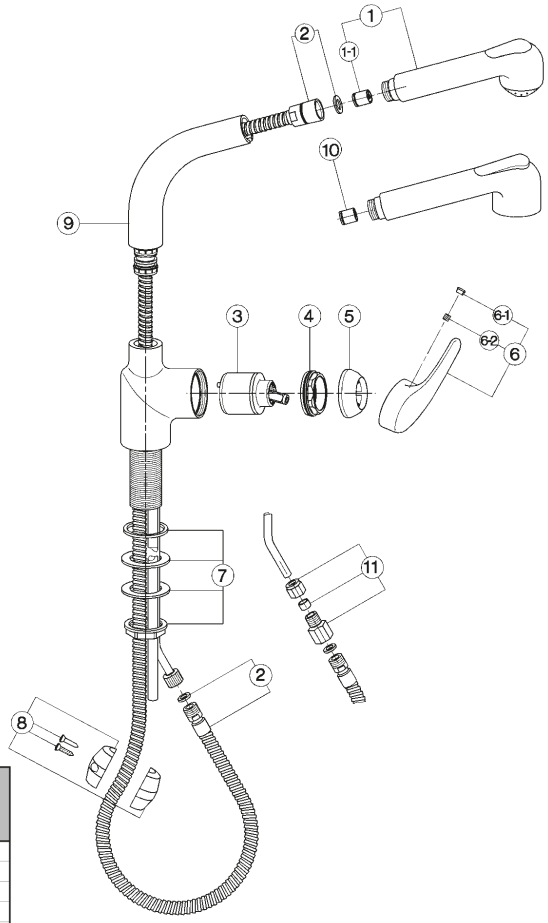

- **Monocomando lavello**
- ***Single lever sink mixer***
- **Einhand-Spültischbatterie**
- ***Mitigeur évier***

bar	PORTATA GETTO AERATO * *AIRSPRAY FLOW RATE* DURCHFLUSS LUFTSTRAHL *DÉBIT JET MOUSSANT* l/min.	PORTATA GETTO A PIOGGIA *RAINSPRAY FLOW RATE* DURCHFLUSS REGENSTRAHL *DÉBIT JET PLUIE* l/min.
0.5	4.5	4
1	6.5	6
2	10	9
3	12	11
4	14	13.5
5	16	15

* con resistenza silenziosa della classe di portata B (25.2 l/min. a 3 bar)
with hydraulic resistance of flow rate class B (25.2 l/min. at 3 bar)
mit geräuscharmen Widerstand der Durchflussklasse B (25.2 l/min. bei 3 bar)
avec aérateur classe B (25.2 l/min. à 3 bar)

NR.	DESCRIZIONE *DESCRIPTION* BESCHREIBUNG *DÉSCRIPTION*	N. CODICE *CODE NO.* WERKSNR. *NR. CODE*
1	Doccia estraibile per monocomando *Handspray* Herausziehbare Brause *Douchette extr.mitigeur*	**ZZ 92969 0**
1-1	Valvola anti-ritorno Ø14 per doccia *Back-flow valve Ø14* Durchflussverhinderer Ø14 *Clapet anti-retour Ø14*	**ZZ 92957 0**
2	Flessibile 150 cm Ø14 1/2" cn x M.15x1 *Flex 150 cm Ø14 1/2" CN x M.15x1* Brauseschlauch 150 cm Ø14 1/2" x M.15x1 *Flex 150 cm Ø14 1/2" cn x M.15x1*	**ZZ 92774 0**
3	Cartuccia monocomando *Mixing valve* Kartusche *Cartouche mitigeurs*	**ZZ 95273 0**
4	Calotta bloccaggio cartuccia piccola *Nut for mixing valve-small* Mutter f/Kartusche *Ecrou pour cartouche*	**ZZ 92603 0**
5	Copri cartuccia con ideogrammi *Escutcheon cartridge with ideogram* Abdeckkappe mit Ideogramm *Couvre-cartouche avec ideogramme*	**ZZ 92716 0**
6	Leva monocomando "EU" *Lever "EU"* Hebel "EU" *Levier "EU"*	**ZZ 92857 0**
6-1	Placchetta per leva *Cap for lever* Abdeckkappe f/Hebel *Plaquette levier*	**ZZ 92710 0**
6-2	Grano punta piana inox M.6x6 *Screw-stainless steel M.6x6* Madenschraube M.6x6 *Vis speciale inox M.6x6*	**ZZ 92645 0**
7	Set installazione monoc.doccia estraibile *Installation set single lever* Befestigungsset *Set installation*	**ZZ 92879 0**
8	Peso piombo completo *Lead weight* Bleigewicht kpl *Poids en plomb*	**ZZ 92775 0**
9	Canna lavello doccia estraibile *Spout basin mixer with extractable shower* Auslauf-Rohr-Herausziehbare HB *Bec évier douchette extractible*	**ZZ 92832 0**
10	Valvola anti-ritorno Ø15 per doccia *Back-flow valve Ø15* Durchflussverhinderer Ø15 *Clapet anti-retour Ø15*	**ZZ 92956 0**
11	Nipples Ø8 x M.15x1 (fino al 1995) *Nipples Ø8 x M.15x1 (until 1995)* Nippel Ø8 x M.15x1 (bis 1995) *Nipples Ø8 x M.15x1 (jusqu'au 1995)*	**ZZ 92062 0**

EU.11

EU000570 https://es.cisal.it/fregadero-monomando-ducha-extraible-kitchen-eu000570

2026-05-04

© 2021 Cisal. Via Pietro Durio 160 - 28010 - Alzo (NO) - Italia
Mail: cisal@cisal.it, Telefono: (+39) 0322 918111, P.Iva IT02422810032.