Cisal
TEL. (+39) 0322 918111
MAIL. cisal@cisal.it

Borde Bañera monomando 2 agujeros ARCANA ROYAL_AY001290

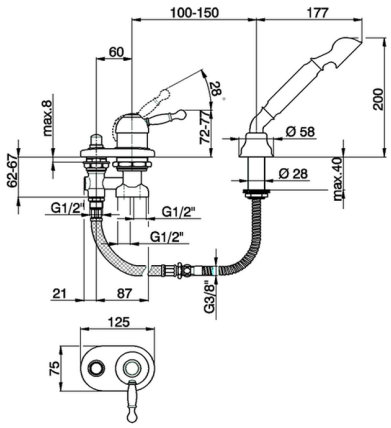

MODELO **AY001290**

Borde Bañera monomando 2 agujeros,desviador automático,duchita una función Arcana,flexible de Latón 175 cm

ACABADOS DISPONIBLES

21 21 Cromo

24 24 Oro

26 26 Cobre Viejo

27 27 Bronce Viejo

2A 2A Niquel Satinado Cepillado

74 74 Cromo/Oro

CARACTERÍSTICAS

Recambio Cartucho **ZZ92909000**

Cartucho Monomando 43 mm

© 2021 Cisal. Via Pietro Durio 160 - 28010 - Alzo (NO) - Italia
Mail: cisal@cisal.it, Telefono: (+39) 0322 918111, P.Iva IT02422810032.

Borde Bañera monomando 2 agujeros ARCANA ROYAL_AY001290

cisal

AY 00129

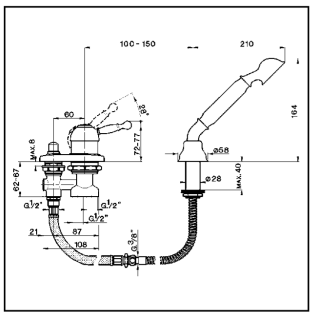

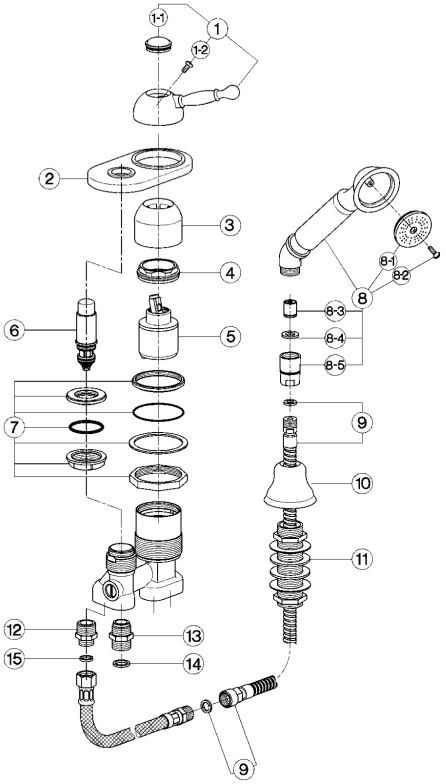

- **Batteria bordo vasca**
- ***Deck-mounted bath mixer***
- **Einhand-Badebatterie**
- ***Mitigeur bain/douche sur gorge***

bar	PORTATA * *FLOW RATE* DURCHFLUSS *DÉBIT* l/min.
0.5	15.5
1	22
2	31.5
3	39
4	/
5	/

* senza resistenza silenziosa (uscita libera)
without hydraulic resistance
ohne Widerstand
sans résistance hydraulique

NR.	DESCRIZIONE *DESCRIPTION* BESCHREIBUNG *DÉSCRIPTION*	N. CODICE *CODE NO.* WERKSNR. *NR. CODE*
1	Leva monocomando "AY" *Lever "AY"* Hebel "AY" *Levier "AY"*	ZZ 90370 0
1-1	Placchetta per leva "AY" *Cap for lever "AY"* Abdeckkappe f/Hebel "AY" *Plaquette levier "AY"*	ZZ 93048 0
1-2	Vite M.4,5x15 tb. tc. *Screw M.4,5x15* Schraube M.4,5x15 *Vis M.4,5x15*	ZZ 92641 0
2	Piastra monoc. bordo vasca con deviazione *Plate for deck mounted bath mixer* Abdeckrosette f/3 Wege Einhand-Badebatterie *Plaque mitigeur sur gorge avec inverseur*	ZZ 92993 0
3	Copricartuccia monocomando incasso *Escutcheon cartridge* Abdeckkappe *Couvre-cartouche*	ZZ 92727 0
4	Calotta bloccaggio cartuccia piccola *Nut for mixing valve-small* Mutter f/Kartusche *Ecrou pour cartouche*	ZZ 92603 0
5	Cartuccia monocomando piccola *Mixing valve - small size* Kartusche *Cartouche mitigeurs*	ZZ 92909 0
6	Deviazione automatica per monoc.bordo vasca *Diverter deck-mtd conc. single lever mixer* Umstellung *Inverseur automatique mitigeur B/D sur gorge*	ZZ 92418 0
7	Set install.monoc.bordo vasca con dev.aut. *Inst. set deck-mtd bath mixer with diverter* Befestigungsset *Set installation*	ZZ 92417 0

NR.	DESCRIZIONE *DESCRIPTION* BESCHREIBUNG *DÉSCRIPTION*	N. CODICE *CODE NO.* WERKSNR. *NR. CODE*
8	Doccia per batteria vasca "AR" *Handshower for bath mixer "AR"* Handbrause-WB-"AR" *Douchette "AR" sur gorge*	ZZ 90336 0
8-1	Diffusore doccia "AR" *Spray-kit handshower "AR"* Einsatz f/Brause "AR" *Diffuseur douchette "AR"*	ZZ 90544 0
8-2	Vite di fissaggio diffusore per doccia in ottone *Fixing screw for spray-kit handshower* Befestigungsschraube f.Einsatz f.Br. in Messing *Vis fixation diffuseur pour douchette en laiton*	ZZ 92640 0
8-2	Vite di fissaggio diffusore per doccia in ABS *Fixing screw for spray-kit ABS handshower* Befestigungsschraube f. Einsatz f.Brause in ABS *Vis de fixation diffuseur pour douchette en ABS*	ZZ 93401 0
8-3	Valvola anti-ritorno Ø15 per doccia *Back-flow valve Ø15* Durchflussverhinderer Ø15 *Clapet anti-retour Ø15*	ZZ 92956 0
8-4	Guarnizione fibra 18,5x11x2 *Gasket rubber 18,5x11x2* Fiberdichtung 18,5x11x2 *Joint en fibre 18,5x11x2*	ZZ 92714 0
8-5	Raccordo conico doccia batteria vasca "AR" *Connection for shower "AR"* Anschluss "AR" *Raccord douche s/gorge "AR"*	ZZ 90337 0
9	Flessibile 175 cm Ø14 3/8" x M.15x1 *Flex 175 cm Ø14 3/8" M.15x1* Brauseschlauch 175 cm Ø14 3/8" x M.15x1 *Flex 175 cm Ø14 3/8" x M.15x1*	ZZ 92757 0
10	Cappuccio supporto doccia bordo vasca "AR" *Escutcheon shower "AR"* Abdeckkappe "AR" *Rosace douche "AR"*	ZZ 92599 0

NR.	DESCRIZIONE *DESCRIPTION* BESCHREIBUNG *DÉSCRIPTION*	N. CODICE *CODE NO.* WERKSNR. *NR. CODE*
11	Supporto doccia batteria bordo vasca "AR" *Deck-mounted handshower support "AR"* Brausehalter "AR" *Support douche "AR"*	ZZ 90104 0
12	Nipples G.1/2" x G.3/8" *Nipples G.1/2" x G.3/8"* Nippel G.1/2" x G.3/8" *Nipples G.1/2" x G.3/8"*	ZZ 92918 0
13	Nipples G.1/2" x G.1/2" *Nipples G.1/2" x G.1/2"* Nippel G.1/2" x G.1/2" *Nipples G.1/2" x G.1/2"*	ZZ 92627 0
14	Guarnizione fibra 18,5x11x2 *Gasket rubber 18,5x11x2* Fiberdichtung 18,5x11x2 *Joint en fibre 18,5x11x2*	ZZ 92714 0
15	Guarnizione fibra 3/8" *Gasket rubber 3/8"* Fiberdichtung 3/8" *Joint en fibre 3/8"*	ZZ 92696 0

© 2021 Cisal. Via Pietro Durio 160 - 28010 - Alzo (NO) - Italia
Mail: cisal@cisal.it, Telefono: (+39) 0322 918111, P.Iva IT02422810032.