Cisal
TEL. (+39) 0322 918111
MAIL. cisal@cisal.it

Conjunto Monomando para One-Box ROADSTER ACCENT_RA0BM030

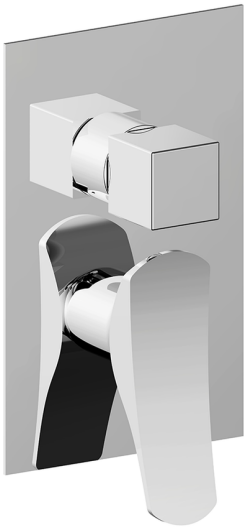

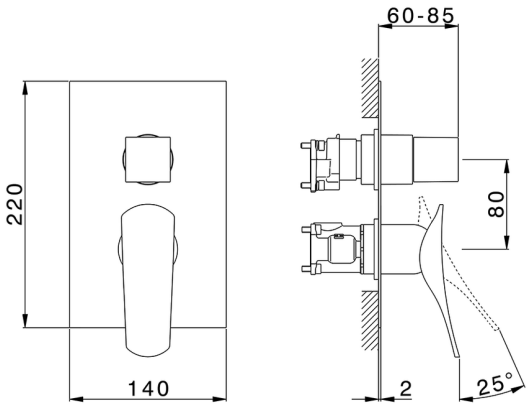

MODELO **RA0BM030**

Conjunto Monomando para One-Box,con desviador 2-3 salidas,profundidad mínima de instalación 67 mm,sin parte empotrada,para art.ZA00B030-ZA00B031

ACABADOS DISPONIBLES

- **21** 21 Cromo
- **2B** 2B Niquel Brillo
- **2F** 2F Niquel Cepillado
- **2Q** 2Q Black Titanium
- **40** 40 Negro Mate
- **4Q** 4Q Blanco Mate

CARACTERÍSTICAS

Recambio Cartucho **ZZ97179000**

Cartucho Monomando 35 mm

Instalación **Empotrado**

Empotrado 2 **ZA00B031**

ZA00B030

© 2021 Cisal. Via Pietro Durio 160 - 28010 - Alzo (NO) - Italia
Mail: cisal@cisal.it, Telefono: (+39) 0322 918111, P.Iva IT02422810032.

Conjunto Monomando para One-Box ROADSTER ACCENT_RA0BM030

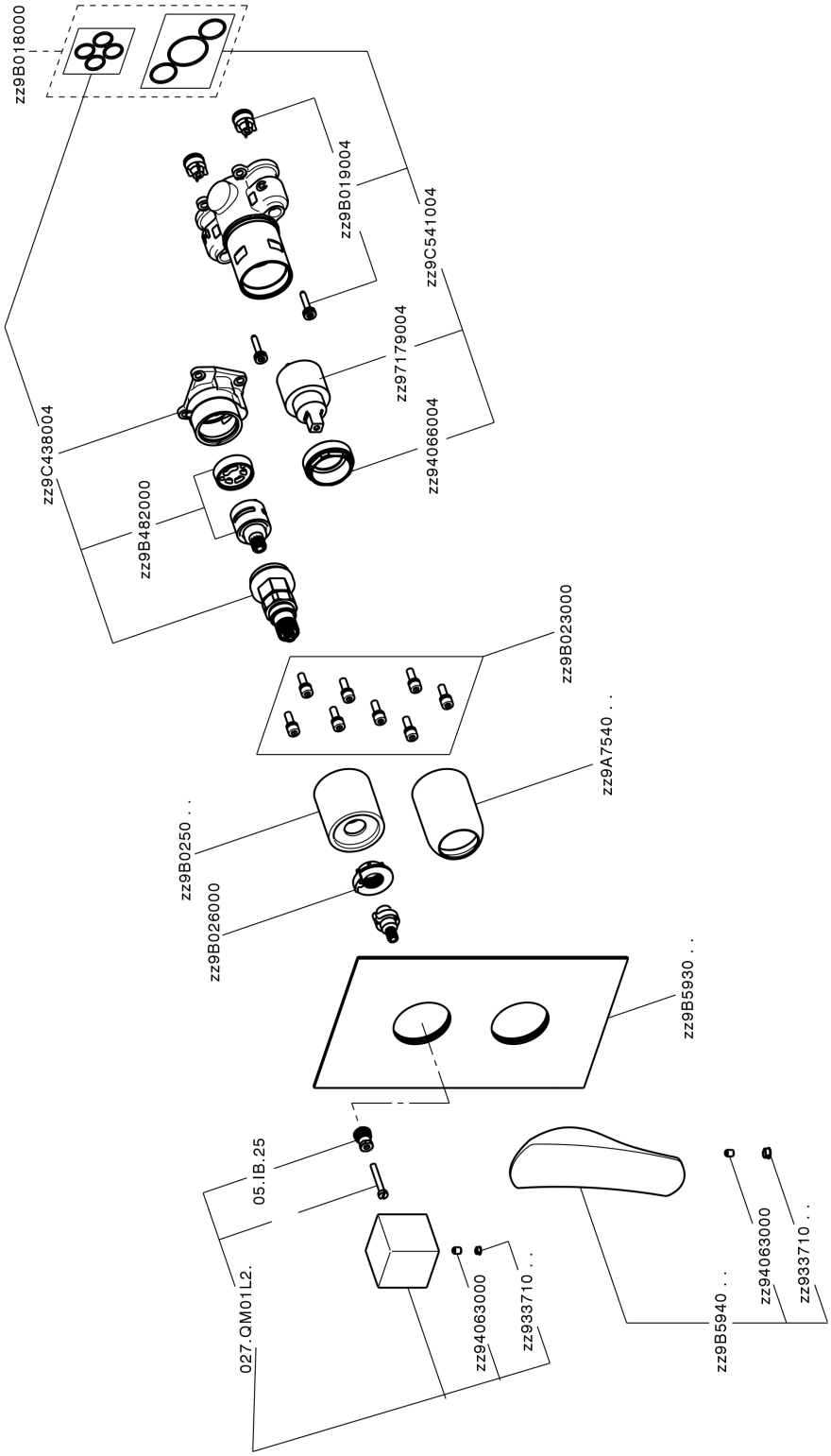

RA0BM030

https://es.cisal.it/conjunto-monomando-para-one-box-roadster-accent-ra0bm030

Cisal
TEL. (+39) 0322 918111
MAIL. cisal@cisal.it

One-Box Universal para empotrado ONE BOX_ZA00B031

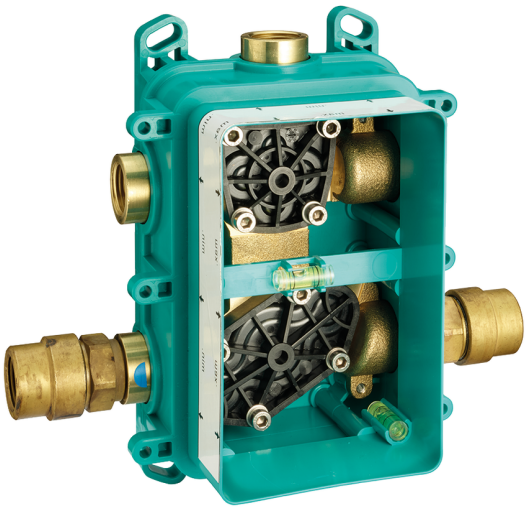

MODELO **ZA00B031**

One-Box Universal para empotrado,para termostático o monomando 1,2 o 3 salidas,sin parte externa,con silenciadores,con junta para sellado

ACABADOS DISPONIBLES

04 04 Sin acabado

CARACTERÍSTICAS

Empotrado	**1**

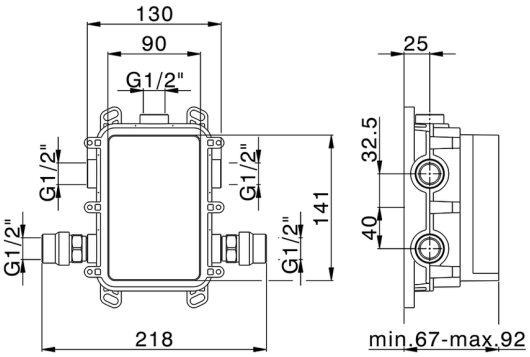

Termostático

El termostático Cisal es tu gestor personal del agua, ayudándote a manejar, controlar y ahorrar agua y energía.

© 2021 Cisal. Via Pietro Durio 160 - 28010 - Alzo (NO) - Italia
Mail: cisal@cisal.it, Telefono: (+39) 0322 918111, P.Iva IT02422810032.

Cisal
TEL. (+39) 0322 918111
MAIL. cisal@cisal.it

One-Box Universal para empotrado ONE BOX_ZA00B030

MODELO **ZA00B030**

One-Box Universal para empotrado,para termostático o monomando 1,2 o 3 salidas,sin parte externa,sin silenciadores,con junta para sellado

ACABADOS DISPONIBLES

04 04 Sin acabado

CARACTERÍSTICAS

Empotrado	**1**

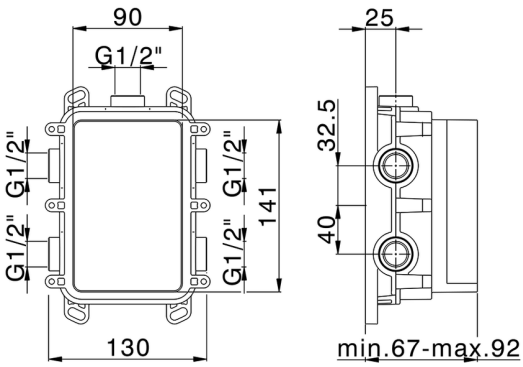

Termostático

El termostático Cisal es tu gestor personal del agua, ayudándote a manejar, controlar y ahorrar agua y energía.

2026-09-18

© 2021 Cisal. Via Pietro Durio 160 - 28010 - Alzo (NO) - Italia
Mail: cisal@cisal.it, Telefono: (+39) 0322 918111, P.Iva IT02422810032.