Cisal
TEL. (+39) 0322 918111
MAIL. cisal@cisal.it

Conjunto ducha duplex con toma de agua ARCANA TOSCANA_TS003040

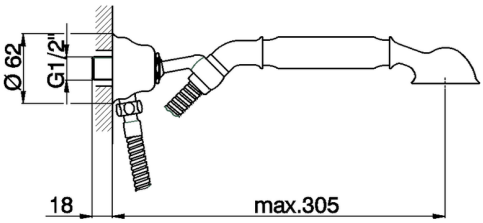

MODELO **TS003040**

Conjunto ducha duplex con toma de agua,soporte duchita articulado mural,duchita una función Toscana,flexible Latón 120 cm

ACABADOS DISPONIBLES

- **21** 21 Cromo
- **24** 24 Oro
- **26** 26 Cobre Viejo
- **27** 27 Bronce Viejo
- **2A** 2A Niquel Satinado Cepillado
- **74** 74 Cromo/Oro

CARACTERÍSTICAS

© 2021 Cisal. Via Pietro Durio 160 - 28010 - Alzo (NO) - Italia
Mail: cisal@cisal.it, Telefono: (+39) 0322 918111, P.Iva IT02422810032.

Cisal
TEL. (+39) 0322 918111
MAIL. cisal@cisal.it

Conjunto ducha duplex con toma de agua ARCANA TOSCANA_TS003040

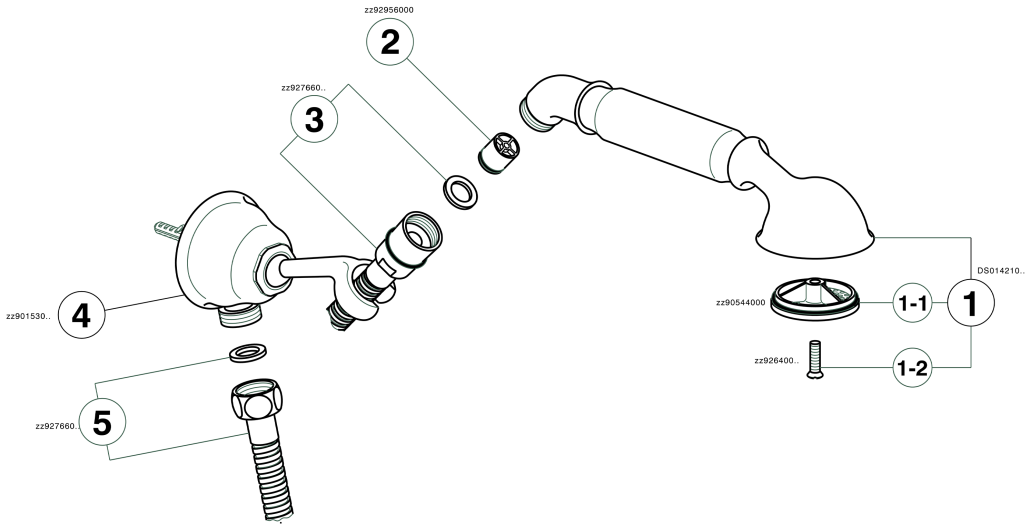

TS003040 https://es.cisal.it/conjunto-ducha-duplex-con-toma-de-agua-arcana-toscana-ts003040

2026-09-16

© 2021 Cisal. Via Pietro Durio 160 - 28010 - Alzo (NO) - Italia
Mail: cisal@cisal.it, Telefono: (+39) 0322 918111, P.Iva IT02422810032.