Cisal
TEL. (+39) 0322 918111
MAIL. cisal@cisal.it

Conjunto ducha duplex con toma de agua ARCANA TOSCANA_TS003040

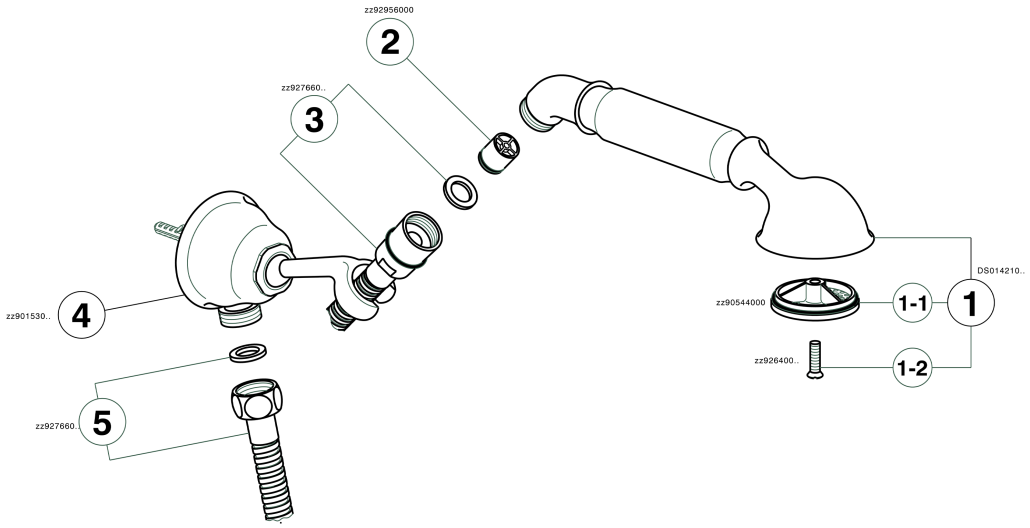

TS003040 https://es.cisal.it/conjunto-ducha-duplex-con-toma-de-agua-arcana-toscana-ts003040

2026-09-16

© 2021 Cisal. Via Pietro Durio 160 - 28010 - Alzo (NO) - Italia
Mail: cisal@cisal.it, Telefono: (+39) 0322 918111, P.Iva IT02422810032.