Cisal
TEL. (+39) 0322 918111
MAIL. cisal@cisal.it

Parte externa monomando baño/ducha empotrado CHERIE_CH002100

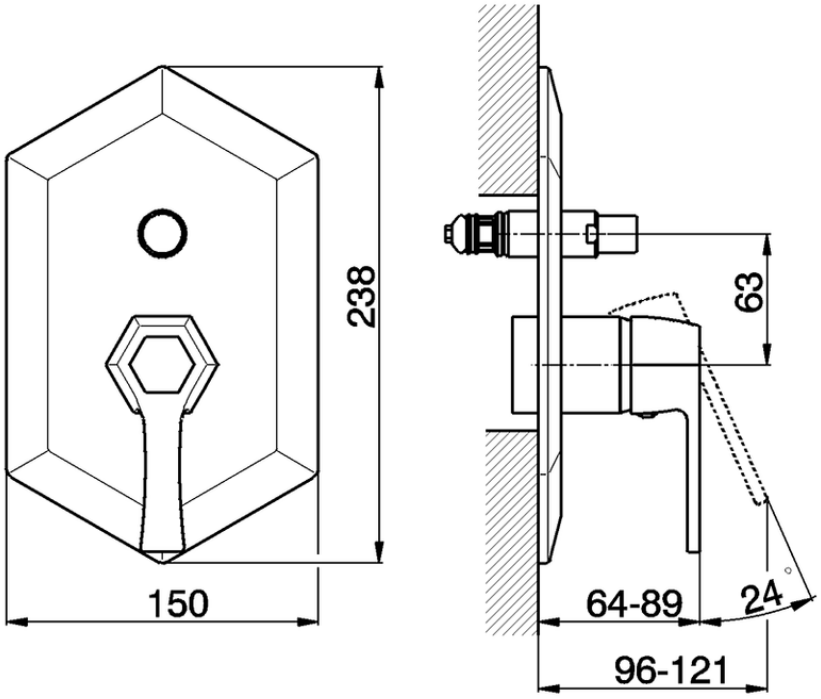

CH002100 https://es.cisal.it/parte-externa-monomando-bano-ducha-empotrado-cherie-ch002100

© 2021 Cisal. Via Pietro Durio 160 - 28010 - Alzo (NO) - Italia
Mail: cisal@cisal.it, Telefono: (+39) 0322 918111, P.Iva IT02422810032.

Cisal
TEL. (+39) 0322 918111
MAIL. cisal@cisal.it

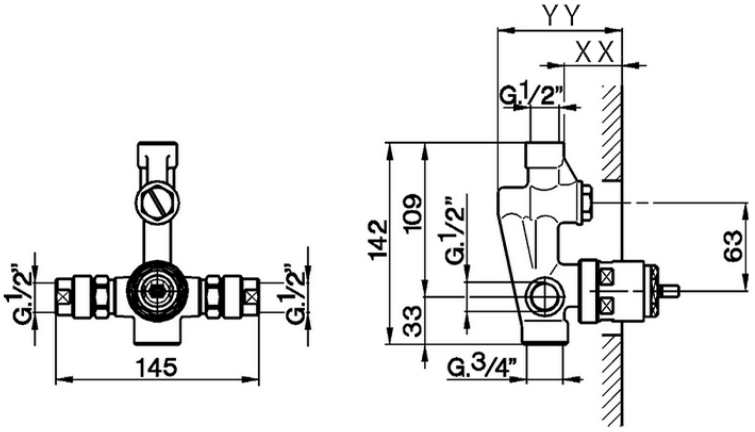

Piastra/Plate/Plaque/Platte/Placa
2-3mm: XX 25-55 YY 72-102
10mm: XX 15-40 YY 62-87

ZA004210

https://es.cisal.it/parte-empotrada-monomando-bano-ducha-empotrado-za004210

2026-09-18

© 2021 Cisal. Via Pietro Durio 160 - 28010 - Alzo (NO) - Italia
Mail: cisal@cisal.it, Telefono: (+39) 0322 918111, P.Iva IT02422810032.