Cisal
TEL. (+39) 0322 918111
MAIL. cisal@cisal.it

Dispensador Jabón para cocina CHERIE_CE090620

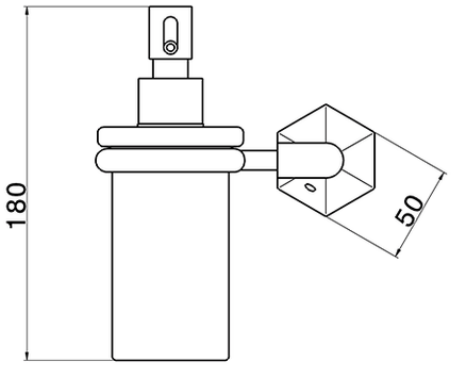

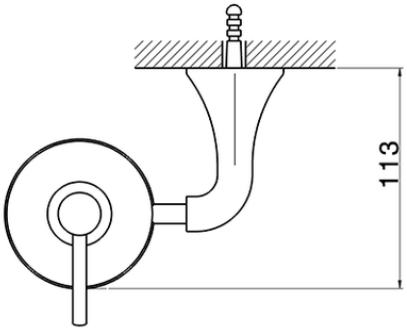

CE090620

https://es.cisal.it/dispensador-jabon-para-cocina-cherie-ce090620

2026-09-18

© 2021 Cisal. Via Pietro Durio 160 - 28010 - Alzo (NO) - Italia
Mail: cisal@cisal.it, Telefono: (+39) 0322 918111, P.Iva IT02422810032.