Cisal
TEL. (+39) 0322 918111
MAIL. cisal@cisal.it

Kit ducha higiénica para bidé DUCHAS HIGIÉNICAS_AR007910

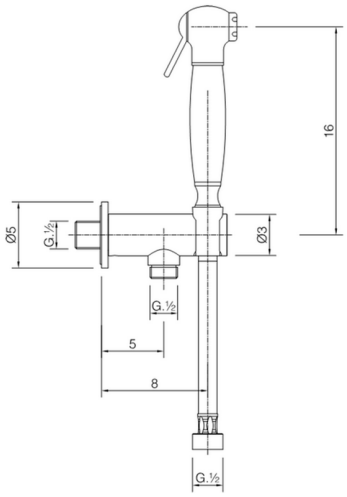

MODELO **AR007910**

Kit ducha higiénica para bidé,soporte mural con válvula de seguridad,Ducha higiénica,flexible PVC 120 cm

ACABADOS DISPONIBLES

- **21** 21 Cromo
- **24** 24 Oro
- **26** 26 Cobre Viejo
- **27** 27 Bronce Viejo
- **2A** 2A Niquel Satinado Cepillado

CARACTERÍSTICAS

Ducha higiénica

Duchita higiénica

Ducha higiénica, para el cuidado de la higiene personal.

2026-09-16

© 2021 Cisal. Via Pietro Durio 160 - 28010 - Alzo (NO) - Italia
Mail: cisal@cisal.it, Telefono: (+39) 0322 918111, P.Iva IT02422810032.