Cisal
TEL. (+39) 0322 918111
MAIL. cisal@cisal.it

Borde Bañera monomando 2 agujeros ARCANA EMPRESS_EM001290

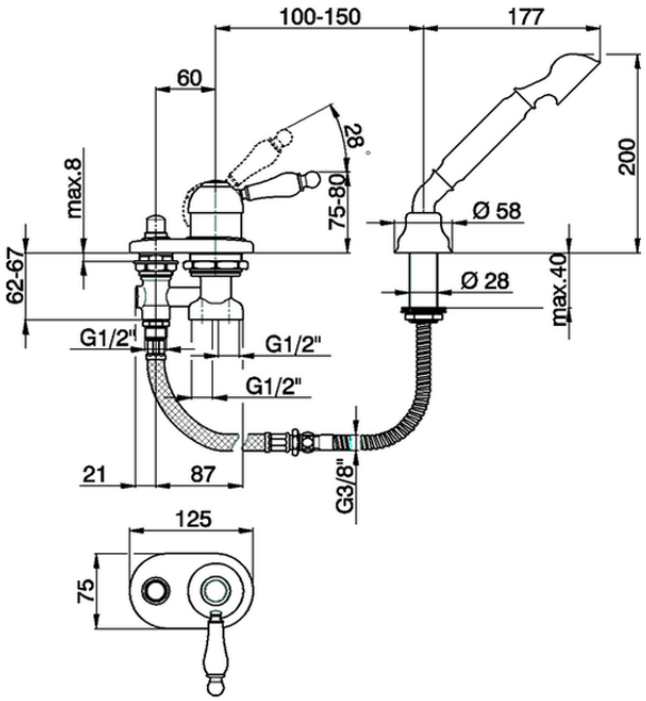

EM001290

https://es.cisal.it/borde-banera-monomando-2-agujeros-arcana-empress-em001290

2026-09-17

© 2021 Cisal. Via Pietro Durio 160 - 28010 - Alzo (NO) - Italia
Mail: cisal@cisal.it, Telefono: (+39) 0322 918111, P.Iva IT02422810032.