**Cisal**
TEL. (+39) 0322 918111
MAIL. cisal@cisal.it

# Parte externa termostático ducha emp. 2 salidas ARCANA ROYAL_AY018100

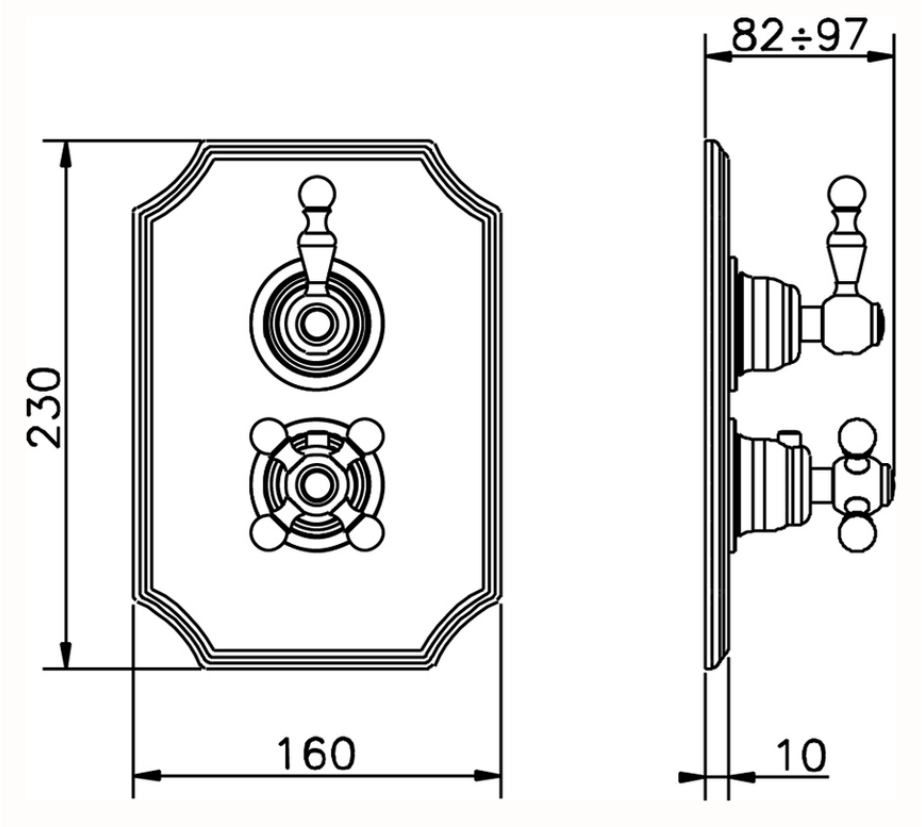


AY018100 https://es.cisal.it/parte-externa-termostatico-ducha-emp-2-salidas-arcana-royal-ay018100

© 2021 Cisal. Via Pietro Durio 160 - 28010 - Alzo (NO) - Italia
Mail: cisal@cisal.it, Telefono: (+39) 0322 918111, P.Iva IT02422810032.

**Cisal**
TEL. (+39) 0322 918111
MAIL. cisal@cisal.it

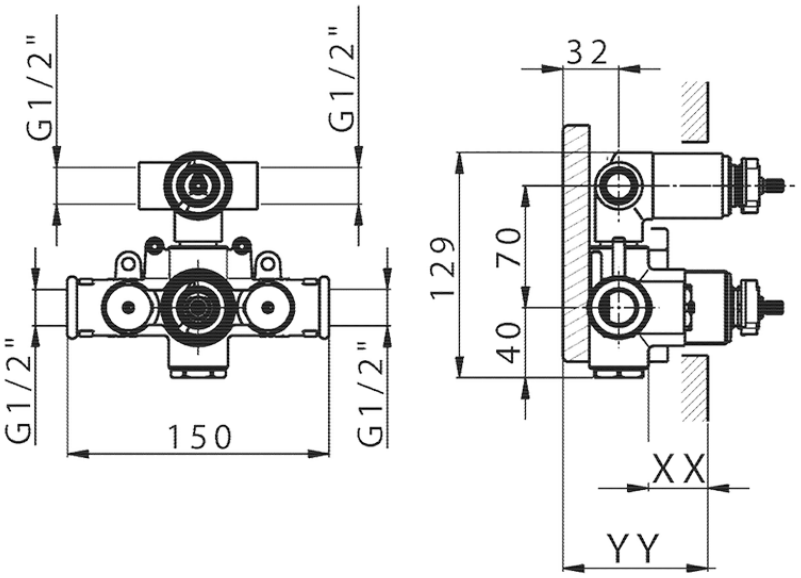


Piastra/Plate/Plaque/Platte/Placa
2-3mm: XX 25-40 YY 76-91
10 mm: XX 16-31 YY 65-80

ZA018101 https://es.cisal.it/parte-empotrada-termostatico-ducha-2-salidas-empotrado-za018101

2026-09-14

© 2021 Cisal. Via Pietro Durio 160 - 28010 - Alzo (NO) - Italia
Mail: cisal@cisal.it, Telefono: (+39) 0322 918111, P.Iva IT02422810032.