Cisal
TEL. (+39) 0322 918111
MAIL. cisal@cisal.it

Parte externa monomando baño/ducha empotrado ARCANA EMPRESS_EM002100

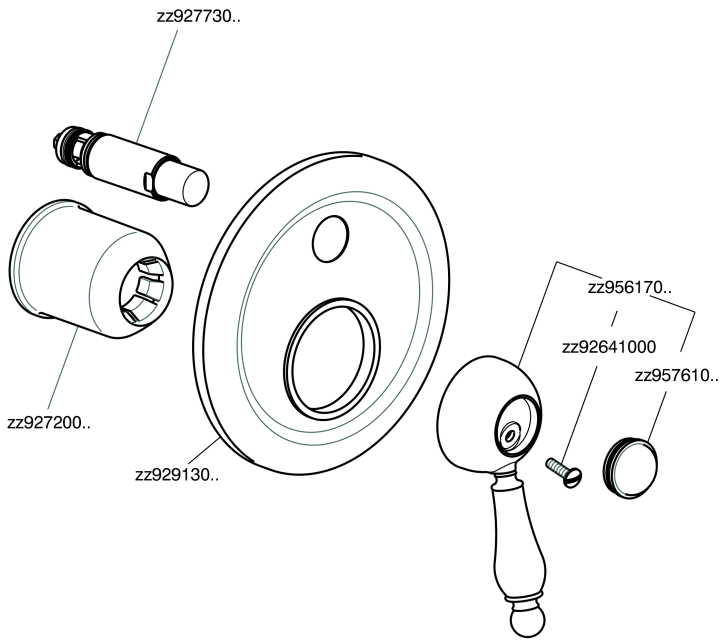

EM002100 https://es.cisal.it/parte-externa-monomando-bano-ducha-empotrado-arcana-empress-em002100

© 2021 Cisal. Via Pietro Durio 160 - 28010 - Alzo (NO) - Italia
Mail: cisal@cisal.it, Telefono: (+39) 0322 918111, P.Iva IT02422810032.

Parte empotrada monomando baño/ducha EMPOTRADO_ZA002210

ZA002210

https://es.cisal.it/parte-empotrada-monomando-bano-ducha-empotrado-za002210

2026-09-17

© 2021 Cisal. Via Pietro Durio 160 - 28010 - Alzo (NO) - Italia
Mail: cisal@cisal.it, Telefono: (+39) 0322 918111, P.Iva IT02422810032.