Parte externa monomando ducha empotrada ARCANA ROYAL_AY003000

cisal

AY 00300 (ZA 00230)

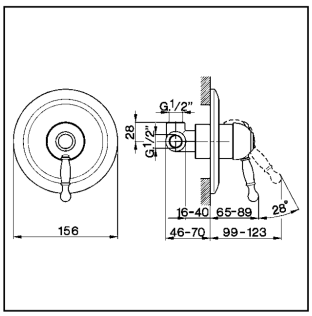

- **Monocomando doccia incasso**
- ***Single lever shower mixer***
- **UP-Brausebatterie 1/2"**
- ***Mitigeur douche encastré***

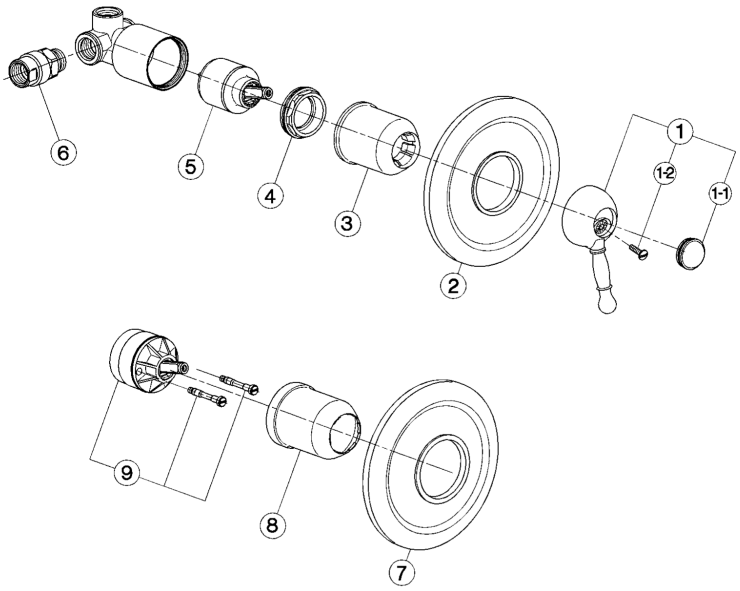

bar	PORTATA * *FLOW RATE* DURCHFLUSS *DÉBIT* l/min.
0.5	6
1	9
2	12
3	14.5
4	16.5
5	18.5

* con resistenza silenziosa della classe di portata A (15 l/min. a 3 bar)
with hydraulic resistance of flow rate class A (15 l/min. at 3 bar)
mit geräuscharmen Widerstand der Durchflussklasse A (15 l/min. bei 3 bar)
avec aérateur classe A (15 l/min. à 3 bar)

NR.	DESCRIZIONE *DESCRIPTION* BESCHREIBUNG *DÉSCRIPTION*	N. CODICE *CODE NO.* WERKSNR. *NR. CODE*
1	Leva monocomando "AY" *Lever "AY"* Hebel "AY" *Levier "AY"*	ZZ 90370 0
1-1	Placchetta per leva "AY" *Cap for lever "AY"* Abdeckkappe f/Hebel "AY" *Plaquette levier "AY"*	ZZ 93048 0
1-2	Vite M.4,5x15 tb. tc. *Screw M.4,5x15* Schraube M.4,5x15 *Vis M.4,5x15*	ZZ 92641 0
2	Piastra monocomando doccia incasso *Plate single lever shower mixer* Abdeckrosette f/UP *Plaque - douche à encastrer*	ZZ 92911 0
3	Copricartuccia monocomando incasso *Escutcheon concealed mixer* Abdeckkappe f/UP-EHM *Couvre-cartouche mitigeur encastré*	ZZ 92720 0
4	Calotta bloccaggio cartuccia piccola *Nut for mixing valve-small* Mutter f/Kartusche *Ecrou pour cartouche*	ZZ 92603 0

NR.	DESCRIZIONE *DESCRIPTION* BESCHREIBUNG *DÉSCRIPTION*	N. CODICE *CODE NO.* WERKSNR. *NR. CODE*
5	Cartuccia monocomando piccola *Mixing valve - small size* Kartusche *Cartouche mitigeurs*	ZZ 92909 0
6	Raccordo silenziato per monoc.vasca incasso *Silencer for conc. single lever bath mixer* Schalldaempfer S-Anschluss *Raccord silencieur*	ZZ 92890 0
7	Piastra monocomando doccia incasso *Plate single lever shower mixer* Abdeckrosette UP - Brause *Plaque - douche à encastrer*	ZZ 92805 0
8	Copricartuccia monocomando incasso *Escutcheon concealed mixer* Abdeckkappe f/UP-EHM *Couvre-cartouche mitigeur encastré*	ZZ 92705 0
9	Cartuccia monocomando con viti e adattatore *Mixing valve* Kartusche *Cartouche mitigeurs*	ZZ 90746 0

NR.	DESCRIZIONE *DESCRIPTION* BESCHREIBUNG *DÉSCRIPTION*	N. CODICE *CODE NO.* WERKSNR. *NR. CODE*

AY.13

AY003000 https://es.cisal.it/parte-externa-monomando-ducha-empotrada-arcana-royal-ay003000

Cisal
TEL. (+39) 0322 918111
MAIL. cisal@cisal.it

Parte empotrada monomando ducha EMPOTRADO_ZA002300

ZA002300

https://es.cisal.it/parte-empotrada-monomando-ducha-empotrado-za002300

2026-09-14

© 2021 Cisal. Via Pietro Durio 160 - 28010 - Alzo (NO) - Italia
Mail: cisal@cisal.it, Telefono: (+39) 0322 918111, P.Iva IT02422810032.