Cisal
TEL. (+39) 0322 918111
MAIL. cisal@cisal.it

Bidé ARCANA TOSCANA_TS000550

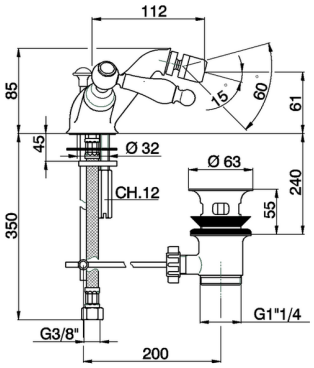

MODELO **TS000550**

Bidé,con desagüe automático 1"1/4,latiguillos acero G.3/8"

ACABADOS DISPONIBLES

21 21 Cromo

24 24 Oro

26 26 Cobre Viejo

27 27 Bronce Viejo

2A 2A Niquel Satinado Cepillado

74 74 Cromo/Oro

CARACTERÍSTICAS

© 2021 Cisal. Via Pietro Durio 160 - 28010 - Alzo (NO) - Italia
Mail: cisal@cisal.it, Telefono: (+39) 0322 918111, P.Iva IT02422810032.

Cisal
TEL. (+39) 0322 918111
MAIL. cisal@cisal.it

Bidé ARCANA TOSCANA_TS000550

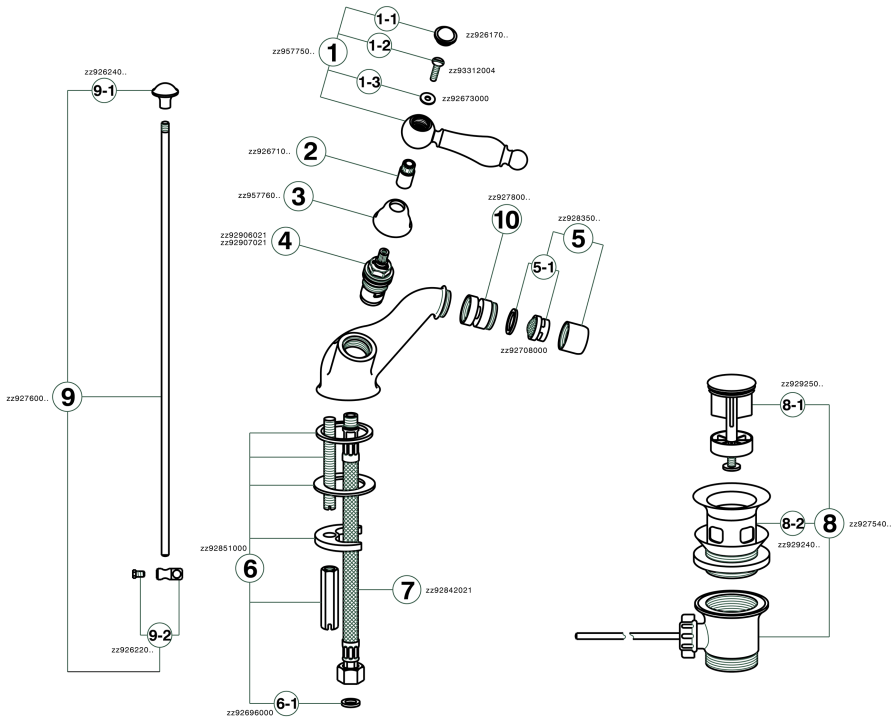

TS000550

https://es.cisal.it/bide-arcana-toscana-ts000550

2026-09-15

© 2021 Cisal. Via Pietro Durio 160 - 28010 - Alzo (NO) - Italia
Mail: cisal@cisal.it, Telefono: (+39) 0322 918111, P.Iva IT02422810032.