Cisal
TEL. (+39) 0322 918111
MAIL. cisal@cisal.it

Toallero de pie ARCANA COMPLEMENTOS _AR090950

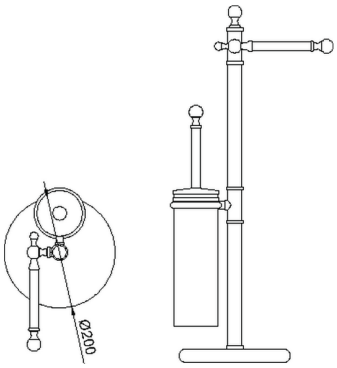

MODELO **AR090950**

Toallero de pie,con portarollos y escobillero

ACABADOS DISPONIBLES

- **21** 21 Cromo
- **24** 24 Oro
- **26** 26 Cobre Viejo
- **27** 27 Bronce Viejo
- **2A** 2A Niquel Satinado Cepillado
- **74** 74 Cromo/Oro

CARACTERÍSTICAS

2026-09-15

© 2021 Cisal. Via Pietro Durio 160 - 28010 - Alzo (NO) - Italia
Mail: cisal@cisal.it, Telefono: (+39) 0322 918111, P.Iva IT02422810032.