Cisal
TEL. (+39) 0322 918111
MAIL. cisal@cisal.it

Toallero CHERIE_CE090100

cisal

CE 09010 0 (CE 09010 2 - CE 09040 0 - CE 09071 0)

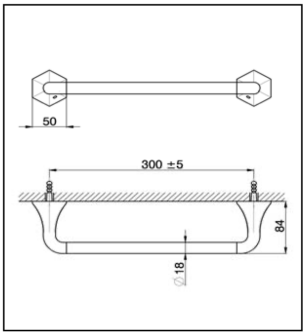

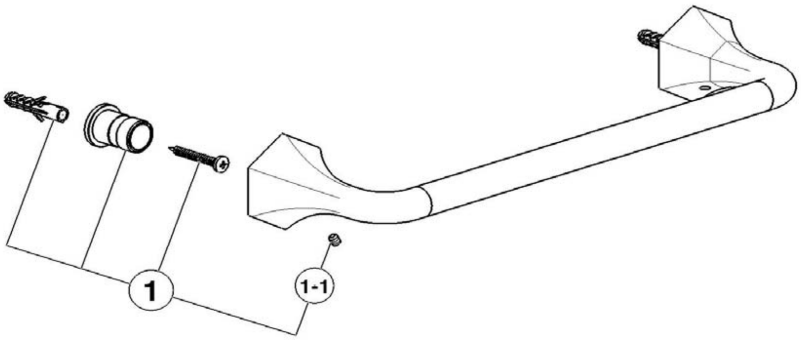

NR	DESCRIZIONE DESCRIPTION DESCRIPTION BESCREIBUNG DESCRIPCIÓN	N.CODICE NR.CODE CODE NO. WERSKNR. N.CÓDIGO
1	Set di fissaggio saliscendi Set installation pour barre de douche Installation set for sliding shower Befestigungssatz fuer Brause Wandstange Juego de fijación barra deslizante	ZZ949740
1-1	Grano punta coppa inox M.5x6 Vis speciale inox M.5x6 Screw-stainless steel M.5x6 Madenschraube M.5x6 Clavija con punta copa acero inoxidable M.5x6	ZZ940630

NR	DESCRIZIONE DESCRIPTION DESCRIPTION BESCREIBUNG DESCRIPCIÓN	N.CODICE NR.CODE CODE NO. WERSKNR. N.CÓDIGO

NR	DESCRIZIONE DESCRIPTION DESCRIPTION BESCREIBUNG DESCRIPCIÓN	N.CODICE NR.CODE CODE NO. WERSKNR. N.CÓDIGO

CE090100

https://es.cisal.it/toallero-cherie-ce090100

2026-09-15

© 2021 Cisal. Via Pietro Durio 160 - 28010 - Alzo (NO) - Italia
Mail: cisal@cisal.it, Telefono: (+39) 0322 918111, P.Iva IT02422810032.