Cisal
TEL. (+39) 0322 918111
MAIL. cisal@cisal.it

Conjunto ducha termostática empotrada WAVE_WA0KT010

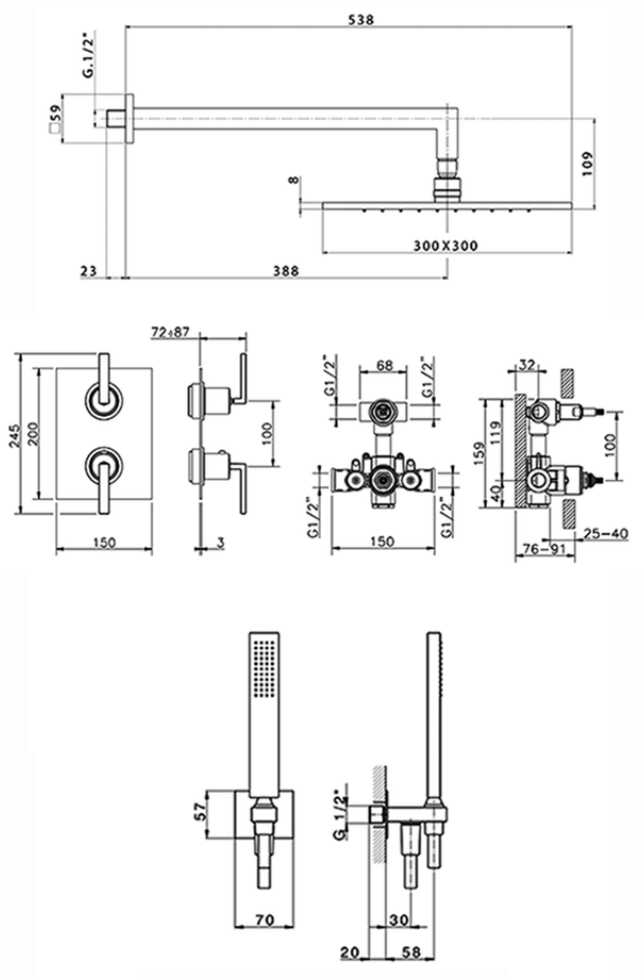

WA0KT010

https://es.cisal.it/conjunto-ducha-termostatica-empotrada-wave-wa0kt010

2026-09-14

© 2021 Cisal. Via Pietro Durio 160 - 28010 - Alzo (NO) - Italia
Mail: cisal@cisal.it, Telefono: (+39) 0322 918111, P.Iva IT02422810032.