Cisal
TEL. (+39) 0322 918111
MAIL. cisal@cisal.it

Ducha monomando ROADSTER ACCENT_RA000440

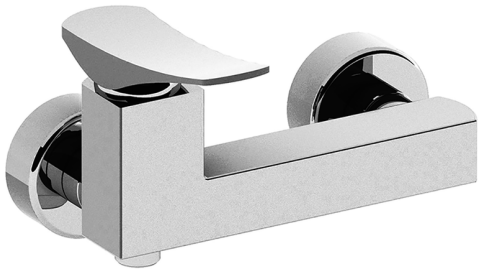

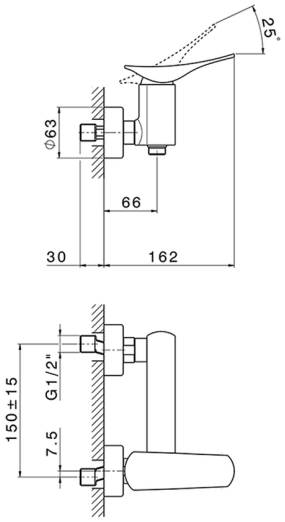

MODELO **RA000440**

Ducha monomando,sin conjunto ducha,conexión para flexible 1/2"M

ACABADOS DISPONIBLES

- **21** 21 Cromo
- **2B** 2B Niquel Brillo
- **2F** 2F Niquel Cepillado
- **2Q** 2Q Black Titanium
- **40** 40 Negro Mate
- **4Q** 4Q Blanco Mate

CARACTERÍSTICAS

Recambio Cartucho **ZZ96799000**

Cartucho Monomando 35 mm

© 2021 Cisal. Via Pietro Durio 160 - 28010 - Alzo (NO) - Italia
Mail: cisal@cisal.it, Telefono: (+39) 0322 918111, P.Iva IT02422810032.

Cisal
TEL. (+39) 0322 918111
MAIL. cisal@cisal.it

Ducha monomando ROADSTER ACCENT_RA000440

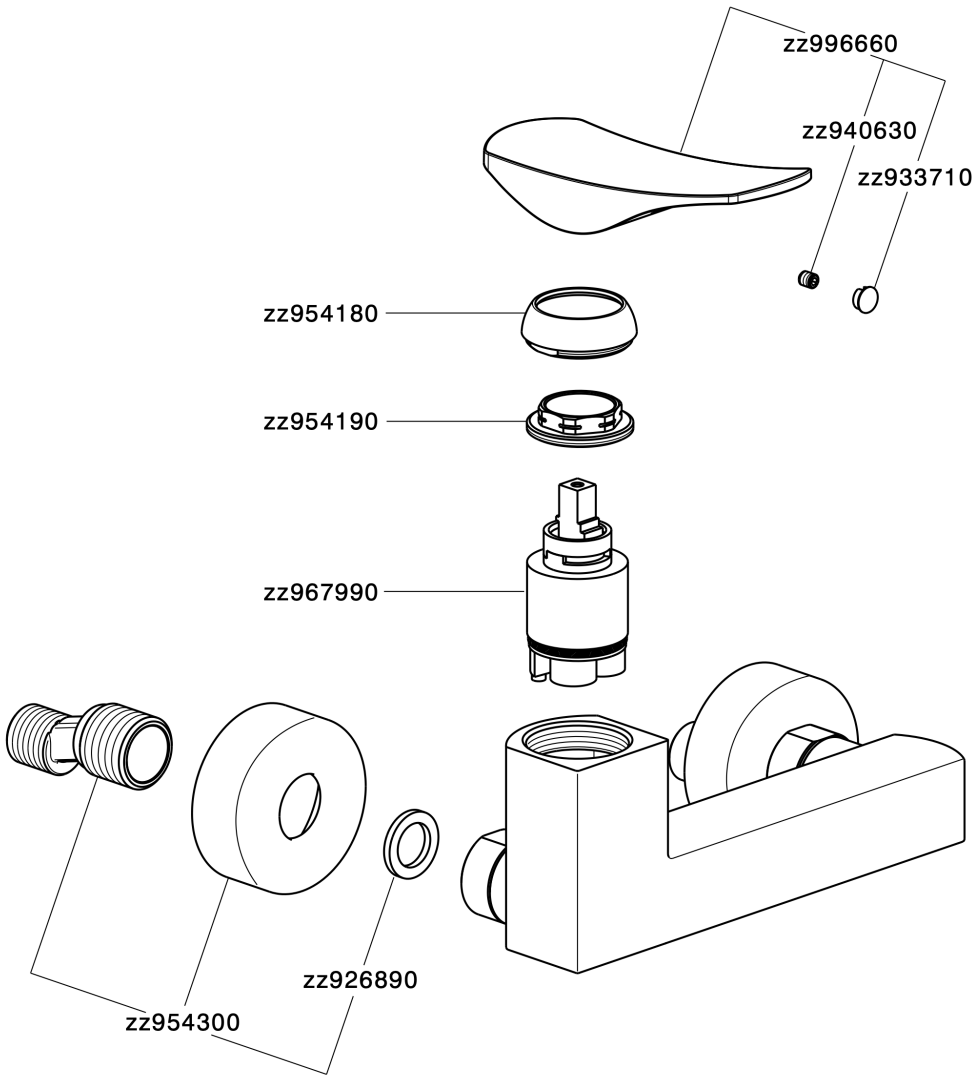

RA000440

https://es.cisal.it/ducha-monomando-roadster-accent-ra000440

2026-09-18

© 2021 Cisal. Via Pietro Durio 160 - 28010 - Alzo (NO) - Italia
Mail: cisal@cisal.it, Telefono: (+39) 0322 918111, P.Iva IT02422810032.