Cisal
TEL. (+39) 0322 918111
MAIL. cisal@cisal.it

Bañera monomando empotrada XION_XI001101

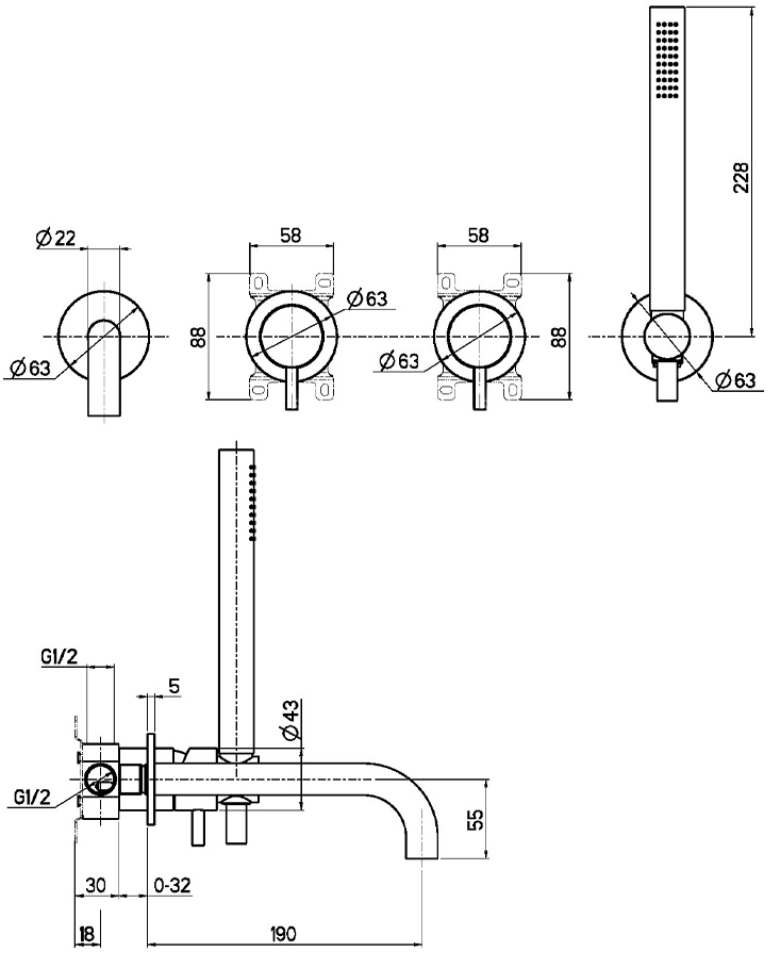

XI001101

https://es.cisal.it/banera-monomando-empotrada-xion-xi001101

2026-06-15

© 2021 Cisal. Via Pietro Durio 160 - 28010 - Alzo (NO) - Italia
Mail: cisal@cisal.it, Telefono: (+39) 0322 918111, P.Iva IT02422810032.