Cisal
TEL. (+39) 0322 918111
MAIL. cisal@cisal.it

Porta rollo de recambio VITA_VI090410

MODELO **VI090410**

Porta rollo de recambio

ACABADOS DISPONIBLES

- **21** 21 Cromo
- **2Q** 2Q Black Titanium
- **40** 40 Negro Mate
- **4Q** 4Q Blanco Mate

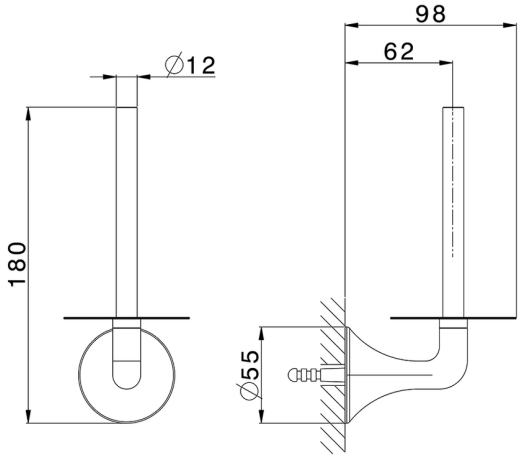

CARACTERÍSTICAS

2026-09-16

© 2021 Cisal. Via Pietro Durio 160 - 28010 - Alzo (NO) - Italia
Mail: cisal@cisal.it, Telefono: (+39) 0322 918111, P.Iva IT02422810032.