Cisal
TEL. (+39) 0322 918111
MAIL. cisal@cisal.it

Parte externa monomando lavabo de pared CHERIE_CH005510

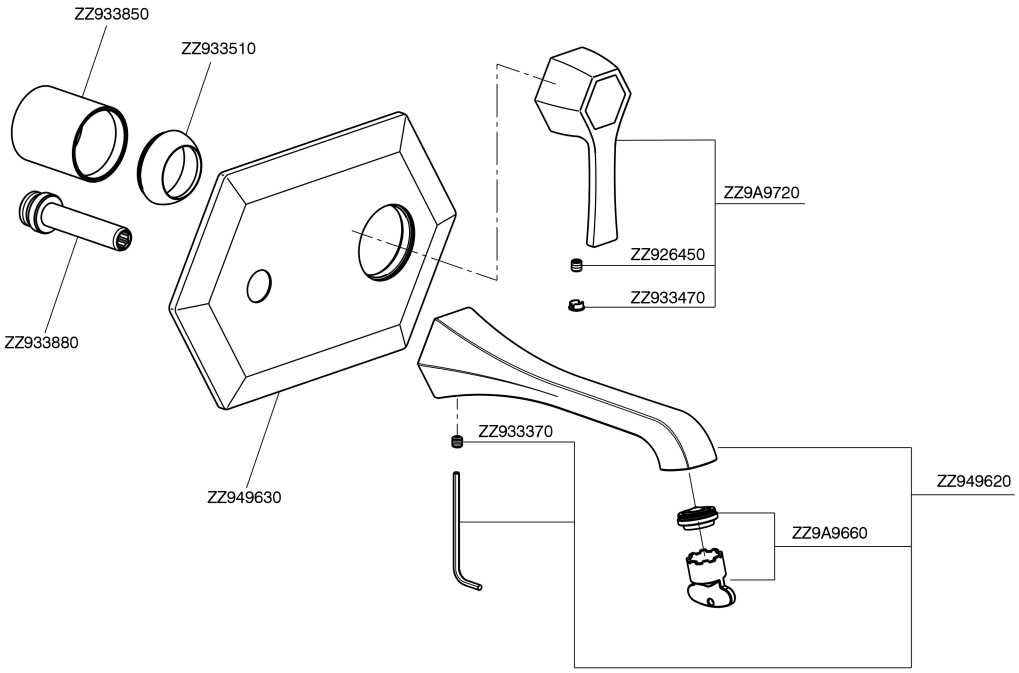

CH005510 https://es.cisal.it/parte-externa-monomando-lavabo-de-pared-cherie-ch005510

© 2021 Cisal. Via Pietro Durio 160 - 28010 - Alzo (NO) - Italia
Mail: cisal@cisal.it, Telefono: (+39) 0322 918111, P.Iva IT02422810032.

Cisal
TEL. (+39) 0322 918111
MAIL. cisal@cisal.it

Parte empotrada monomando lavabo de pared EMPOTRADO_ZA006510

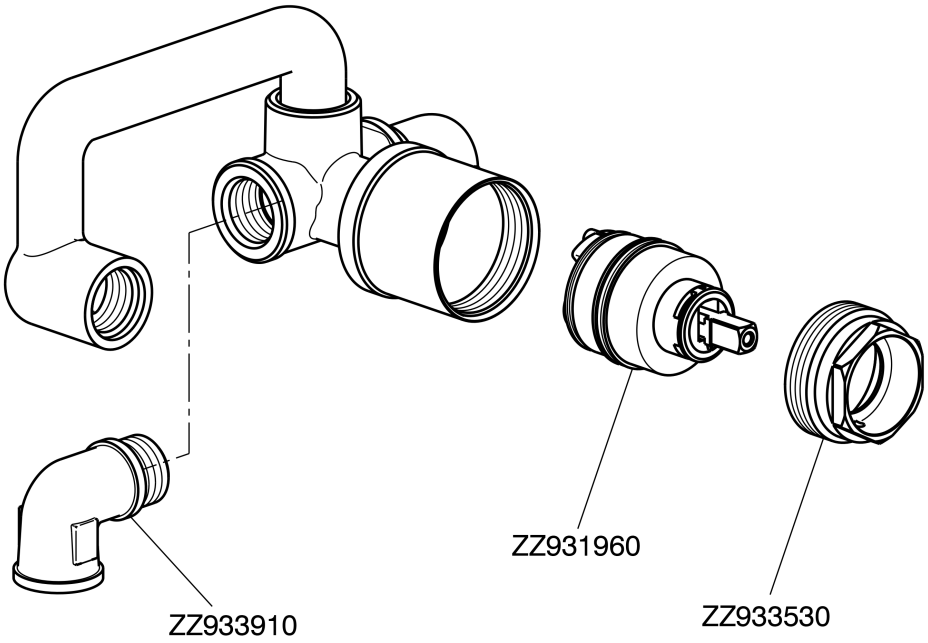

ZA006510 https://es.cisal.it/parte-empotrada-monomando-lavabo-de-pared-empotrado-za006510

2026-01-28

© 2021 Cisal. Via Pietro Durio 160 - 28010 - Alzo (NO) - Italia
Mail: cisal@cisal.it, Telefono: (+39) 0322 918111, P.Iva IT02422810032.